DISIBEINT

SCM 30P

SENSORES CAPACITIVOS M30

Aplicación	Los sensores capacitivos pueden detectar objetos de estructura muy diversa y dimensionalmente inestables, ya sean líquidos o productos sólidos a granel. Las condiciones del producto y las características del depósito que lo contiene permitirán que la detección sea por contacto directo o a través de la pared del recipiente en el caso que sea de material plástico.
Sectores de aplicación	Industria del plástico, química, de la madera, vidrio, cerámica, instalaciones fotovoltáicas, granjas, bebidas, almacenaje automático, lavados, etc.
Características generales	· Tensión de alimentación: CA o CC · Alta inmunidad al ruido eléctrico · Modelos enrasados y no enrasados · Sensibilidad ajustable

SELECCIÓN DE PRODUCTO

TENSIÓN	INSTALACIÓN	DISTANCIA	CONEXIÓN	NPN / NA+NC	PNP / NA+NC	NA o NC, seleccionable
10..40 VCC	Enrasado	2..16 mm	Cable 2 m	SCM 30P BN 1A	SCM 18P BP 1A	-
			Conector M12	SCM 30P BN 1E	SCM 18P BP 1E	-
	No enrasado	4..25 mm	Cable 2 m	SCM 30P BN 2A	SCM 18P BP 2A	-
			Conector M12	SCM 30P BN2E	SCM 30P BP 2E	-
20..250 VCA	Enrasado	2..16mm	Cable 2 m	-	-	SCM 30P 00 1A
			Conector M12	-	-	SCM 30P 00 1E
	No enrasado	4..25 mm	Cable 2 m	-	-	SCM 30P 00 2A
			Conector M12	-	-	SCM 30P 00 2E

DATOS TÉCNICOS

Modelo	**SCM 30P ?? 1?**	**SCM 30P ?? 2?**
Alcance nominal	8 mm	12 mm
Tipo	Enrasado	No enrasado
Recorrido diferencial	≤ 20%	
Repetitividad	5%	
Tensión nominal	*[CC]:* 10..40 VCC // *[CA]:* 20..250 VCA	
Factor de ondulación máx.	≤ 10%	
Consumo (sin carga)	≤ 10 mA	
Consumo (con carga)	*[CC]:* ≤ 200 mA // *[CA]:* ≤ 500 mA, 2,5 A MÁX 20 ms	
Corriente de fuga	≤ 10 µA	
Caída de tensión	*[CC]:* 2,5 VCC MÁX. @ IL = 200 mA // *[CA]:* 10 VCA @ IL ≥ 20 mA	
Tipo de salida	*[CC]:* NPN o PNP, NA o NC // *[CA]:* NA o NC	
Frecuencia de conmutación	*[CC]:* 50 Hz // *[CA]:* 10 Hz	
Retardo puesta en marcha	≤ 100 ms	
Protec. eléc. alimentación	Inversión de polaridad. Impulsos de sobretensión.	
Protección eléctrica salida	*[CC]:* Rearme automático por cortocircuito. Sobretensión.	
Ajuste de sensibilidad	Si	
Temp. almacenamiento	-40 .. +85ºC	
Temperatura de trabajo	-25 .. +80ºC (sin congelación)	
Deriva térmica	≤ 20%	
Compatibilidad EMC	Conforme a la directiva CE 2004/108/EC. Requisitos según EN 60947-5-2.	
Clase de protección	IP67 (EN 60529) NEMA 1,3,4,6,13	
Indicación LED	Estado salida ON: Amarillo	
Material cubierta	Poliéster termoplástico	
Material cabezal activo	Poliéster	
Peso	*[M12]:* 30 g // *[Cable]:* 110 g	

CONEXIONADO ELÉCTRICO

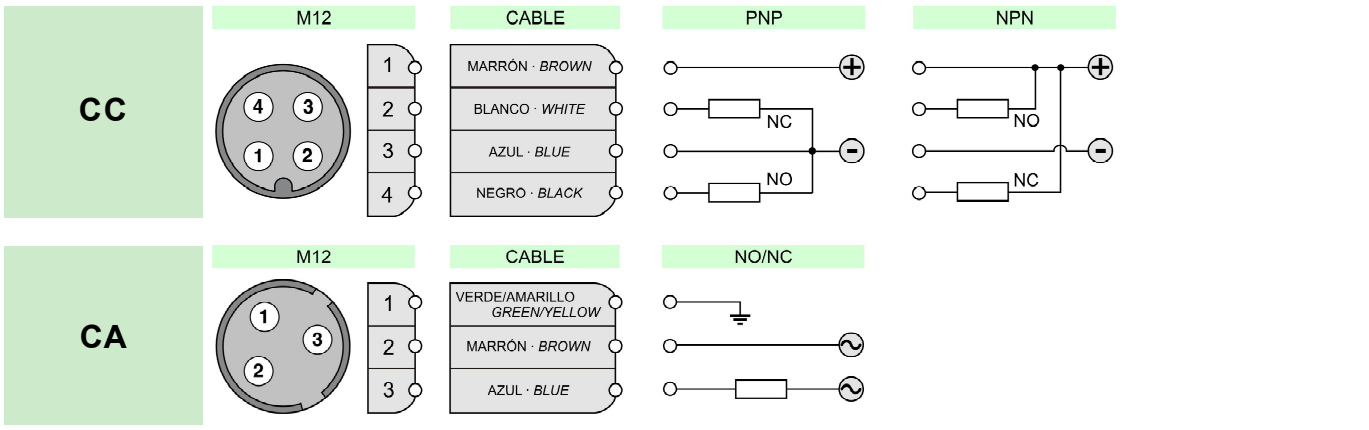

DIMENSIONES

Salida por cable

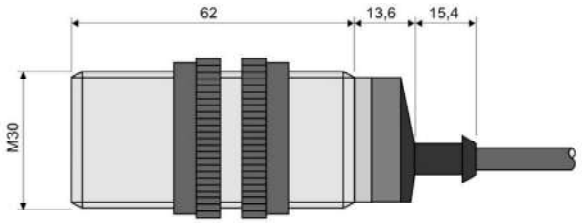

Salida por conector

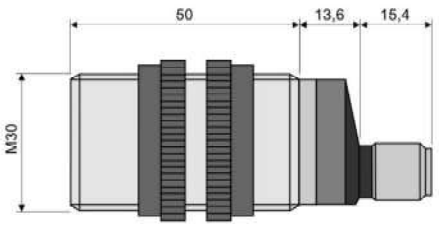

TIPO DE DETECCIONES

Sensor blindado (Enrasado)

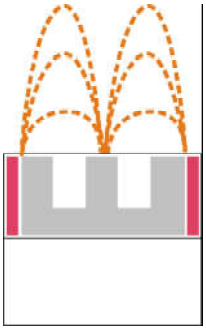

Están blindados alrededor del núcleo sensible con un escudo metálico que limita el campo magnético del sensor.

- Puede ser montado al ras con el sitio de instalación.
- Especialmente indicado para el posicionamiento.
- Distancias de detección más cortas.

Sensor no blindado (No enrasado)

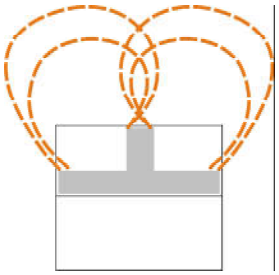

No tienen ningún escudo adicional que ofrezca un área de detección más grande.

- No se puede montar al ras con el sitio de instalación.
- Indicado para detección de presencia.
- Largas distancias de detección.

COMPOSICIÓN DE LA REFERENCIA

SCM 30P □□ □□

Modelo	Sensor capacitivo	SCM
	Diámetro (mm)	30
	Material plástico	P
Salida	CC: NA+NC	B
	CA: NA/NC selecc.	0
Modo de trabajo	Lógica PNP (CC)	P
	Lógica NPN (CC)	N
	Salida SCR (CA)	0
Detección	Enrasado 3..8mm	1
	No enrasado 3..12mm	2
Conexión eléctrica	Conector M12	E
	Cable (2 m)	A

DISIBEINT ELECTRONIC SL
Segle XX, 91
E08032-Barcelona
T: +34 934 330 370
F: +34 934 354 532
www.disibeint.com
disibeint@disibeint.com