DISIBEINT

NRA 1” / NRAI 1”

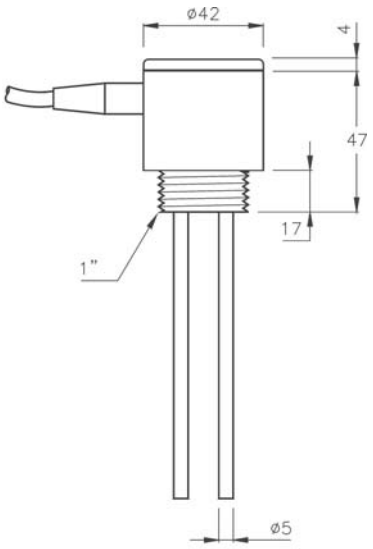

ELECTRODOS CONDUCTIVOS

Descripción	Conjunto de electrodos para el control de nivel en líquidos conductores. Aplicable en pequeños depósitos con temperatura, abiertos o cerrados. Productos alimentarios.
Material del cuerpo / color	PTFE / blanco
Electrodo	Acero inoxidable AISI316 Ø 5 mm. Opcional Titanio. El número de electrodos depende de la función de control de nivel que se vaya a realizar. Consulte las características específicas de cada relé de nivel.
Longitud electrodo	Estándar, 1000 mm. Todos los electrodos se suministran a la misma medida. Para establecer los puntos de detección del nivel, corte cada electrodo a la altura deseada en cada caso. Recuerde que el electrodo común o de referencia debe ser de igual o mayor longitud que cualquiera del resto.
Conexión a proceso	Tapón roscado 1” G
Conexión eléctrica	Cable Silicona (1 m)
Temperatura máxima	+100 ºC
Presión	1 K/cm^2
Recubrimiento electrodos	Se pueden suministrar con recubrimiento protector de PTFE para asegurar la detección en los puntos establecidos.
Protección	IP65
Utilizables con	Relés de nivel para líquidos conductores: familias de relés PN, DN y SN.
Advertencia	DISIBEINT ELECTRONIC SL no se hace responsable del comportamiento eléctrico de estos electrodos si se emplean relés controladores de otros fabricantes.

Composición de la referencia

		Nº Electrodos
NRA	1”	1E 2E
NRAI (con recubrimiento)		

Para componer una referencia, seleccionar una opción de cada una de las columnas.
Ejemplo: **NRA 1” 2E**

Accesorios

	TUERCA	SEPARADOR	PS-3
Función	Tuerca para sujección	Separador de electrodos	Protector de sobretensiones en la línea de sondas
Referencia - Material - Color	NR.TUE/P 1”1/2 - PVC - Rojo	NR.SEP/P - PVC - Rojo	PS3 - Noryl (caja) - Gris claro

Rev. 02 · 20/02/09 · DISIBEINT se reserva el derecho de alterar las especificaciones de este documento sin previo aviso.

DISIBEINT ELECTRONIC SL
Segle XX, 91
E08032-Barcelona
T: +34 934 330 370
F: +34 934 354 532
www.disibeint.com
disibeint@disibeint.com