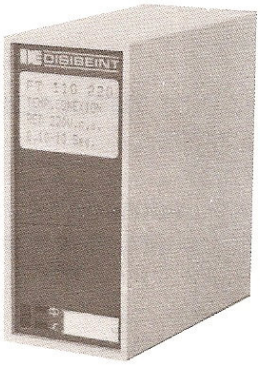

FCI 120
Sin ajuste

FCI 125
Preselector incorporado

FCI 120
FCI 125

- **RELE DIVISOR O CONTADOR DE IMPULSOS.**
- **Preselección digital, 2-99 ó 2-999.**
- **FCI 120, nº de impulsos fijos.**
- **FCI 125, preselectores incorporados.**
- **Conexión para alta y baja velocidad de entrada.**
- **SALIDA MONOSTABLE DE 0,5 SEG.**
- **Alimentación CA. o CC.**
- **Led indicador del impulso de entrada.**
- **Led indicador de presencia de tensión.**
- **Led indicador de relé activado.**

CARACTERISTICAS

Datos técnicos comunes:
Ver pág. 10

Forma de ajuste:
Mediante preselectores incorporados en la caja.

Versiones:
Con dos dígitos: 2-99 impulsos.
Con tres dígitos: 2-999 impulsos.

Entradas:
30 imp/sg. - Borne 5
300 imp/sg. - Borne 6

Tensión de mando:
Interna, 24V CC
Positivo - Borne 8
Negativo - Borne 7

Corriente de cortocircuito:
16 mA.

Puesta a cero:
Al faltar la tensión de alimentación, por un tiempo superior a 0,6 sg.

Accesorios:
Bases.
Bridas.
Marco para empotrar.
Aro de codificación.
Tapas protectoras.

PRINCIPIO DE FUNCIONAMIENTO

Ejemplo 1

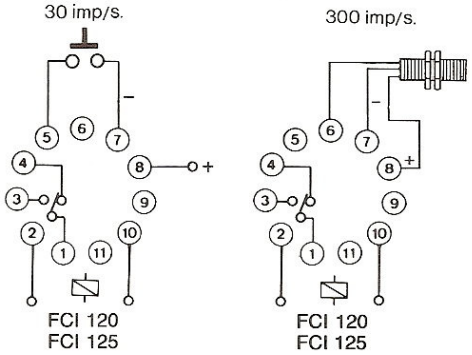

Al aplicar tensión de alimentación el relé permanece desactivado. Se activa durante 0,5 sg. al alcanzar el número de impulsos preseleccionado. Si mientras el relé está activado se reciben nuevos impulsos, éstos serán acumulados para el siguiente ciclo de conteo. El circuito está preparado para conectar un sensor NPN de corriente continua (inductivo, fotoeléctrico o capacitivo). La alimentación del mismo es suministrada por el propio aparato (24 Vcc).
El tiempo de 0,5 sg. durante el que el relé permanece activado puede ser modificado desde fábrica solicitándolo expresamente.

Consumo máximo del sensor:
20 mA.

El modelo FCI 120 realiza la misma función que el FCI 125, pero se suministra preseleccionado de fábrica a un número de impulsos fijos.
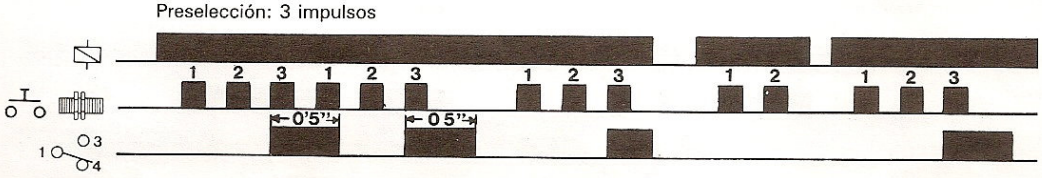
DIAGRAMA DE LA FUNCION