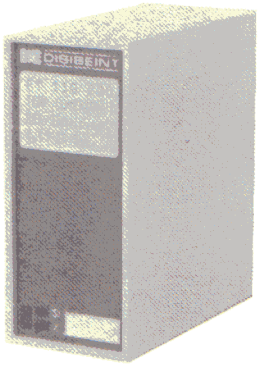

FCI 100
Sin ajuste

FCI 105
Preselector incorporado

FCI 100
FCI 105

- RELE DIVISOR O CONTADOR DE IMPULSOS.
- Preselección digital, 2-99 ó 2-999.
- FCI 110, nº de impulsos fijos.
- FCI 115, preselectores incorporados.
- Conexión para alta y baja velocidad de entrada.
- RESET DEL ESTADO DEL RELE POR MANDO EXTERIOR.
- Alimentación CA. o CC.
- Led indicador del impulso de entrada.
- Led indicador de presencia de tensión.
- Led indicador de relé activado.

CARACTERISTICAS

Datos técnicos comunes:
Ver pág. 10

Forma de ajuste:
Mediante preselectores incorporados en la caja.

Versiones:
Con dos dígitos: 2-99 impulsos.
Con tres dígitos: 2-999 impulsos.

Entradas:
30 imp/sg. - Borne 5
300 imp/sg. - Borne 6

Tensión de mando:
Interna, 24V CC
Positivo - Borne 8
Negativo - Borne 7

Corriente de cortocircuito:
16 mA.

Puesta a cero:
Entrada Borne 9.
Al accionar el pulsador o el sensor de reset.
Al faltar la tensión de alimentación, por un tiempo superior a 0,6 sg.

Accesorios:
Bases.
Bridas.
Marco para empotrar.
Aro de codificación.
Tapas protectoras.

PRINCIPIO DE FUNCIONAMIENTO

Ejemplo 1

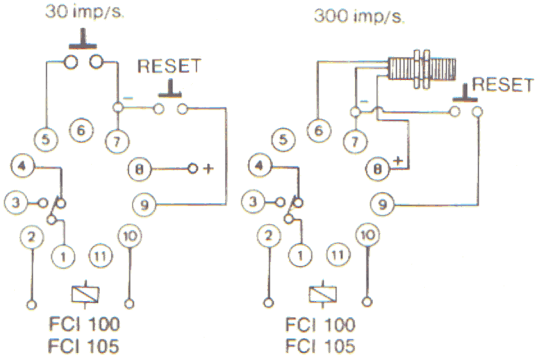

Al aplicar tensión de alimentación el relé permanece desactivado. Se activa al alcanzar el número de impulsos preseleccionado, y permanece en este estado hasta accionar el pulsador de reset. Los impulsos que se reciban antes de accionar el reset se acumulan para el siguiente ciclo de conteo.

El circuito está preparado para conectar un sensor NPN de corriente continua (inductivo, fotoeléctrico o capacitivo). La alimentación del mismo es suministrada por el propio aparato (24 Vcc).

Consumo máximo del sensor:
20 mA.

El modelo FCI 100 realiza la misma función que el FCI 105, pero se suministra preseleccionado de fábrica a un número de impulsos fijos.
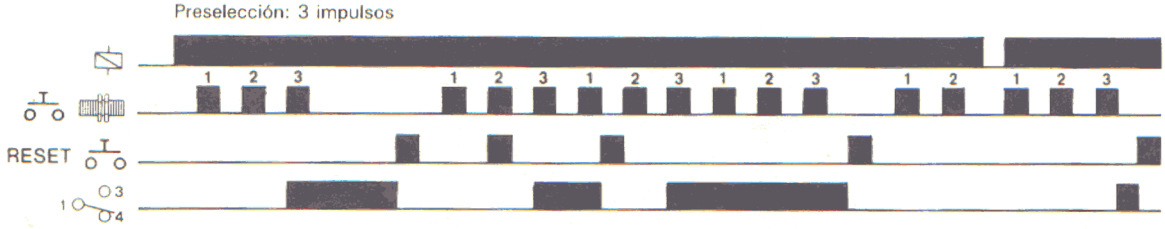
DIAGRAMA DE LA FUNCION