NUTS ET ENTRETOISES

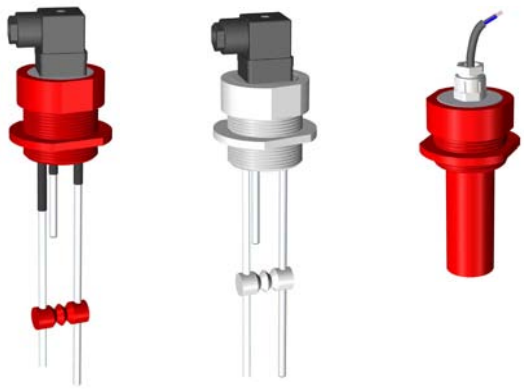

ACCESSOIRES

NUTS

	NR-TUE/P 1”	NR-TUE/P 1”1/2	NR-TUE/T 1”1/2	Dimensiones
	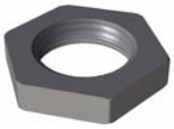			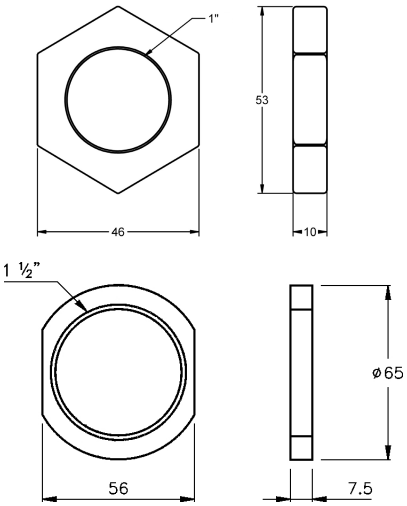
Fonction	Fixation des sondes de type écrou NR et SCRR			
Référence	NR.TUE/P 1’’	NR.TUE/P 1’’1/2	NR.TUE/T 1’’1/2	
Mesures	1’’ GAS	1’’1/2 GAS		
Matériel	PVC		PTFE	
Couleur	Gris	Rouge	Blanc	

ENTRETOISES

	NR-SEP/P	NR-SEP/T	Dimensions
	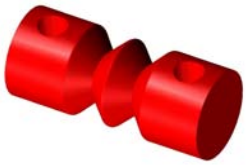	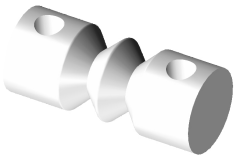	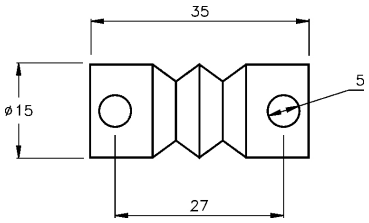
Fonction	Électrodes de séparation, capteurs conductifs		
Référence	NR.SEP/P	NR.SEP/T	
Électrode de mesure	Ø 5 mm		
Matériel	PVC	PTFE	
Couleur	Rouge	Blanc	
Goupille	Entre deux électrodes adjacentes		

Rev. 00/01 · 28/06/10 · DISIBEINT on réserve le droit d'altérer les spécifications de ce document sans préavis

DISIBEINT ELECTRONIC SL
Segle XX, 91
E08032-Barcelona
T: +34 934 330 370
F: +34 934 354 532
www.disibeint.com
disibeint@disibeint.com