DISIBEINT

TPSP 37

TRANSDUCTEUR DE PRESSION MONTAGE AU SURFACE

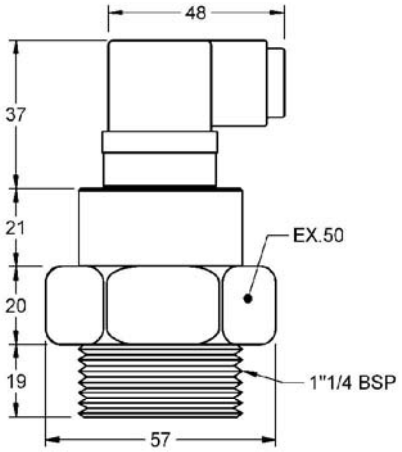

Matériaux en contact avec le environnement	Filet au processus	PTFE
	Capteur	Céramique oxyde d'aluminium (AL_2O_3 96%)
	Joint torique	Viton. Sur demande: NBR, EPDM, PTFE...

Données techniques	
Pressions	Relatives, Absolues et Vide
Rangs de mesure	De 0..0,250 Bar à 0..10 Bar (rangs sur demande)
Résolution du capteur	De 0,01 à 0,014 % FE
Erreur combinée du capteur	≤ 0,3 % FE (Linéarité, avec hystérésis et répétabilité)
Tension d'isolement capteur	2 KV
Temps de réponse	Menor que 1 mseg.
Signal de sortie normalisée	4..20 mACC: 2 fils - Linéaire Tension d'alimentation: 10..35 VCC Maximale résistance de charge: Ra ≤ [Ub(VCC) - 10(VCC)] / 0,02(ACC) 0..10 VCC: 3 fils - Linéaire Tension d'alimentation: 15..35 VCC Máxima resistencia de carga: Ra > 10 KΩ Autres: Sur demande
Protections électrique	Oui. De polarité et courts-circuits.

Caractéristiques constructives	
Type de capteur	Ceràmique
Filets processus DIN-3852-E	1"1/4 BSP. Membrane affleurante
Possibilité de réfrigération	No
Matériel corps extérieur	PTFE
Degré de protection	IP65 (EN60529)
Connexion électrique	Connecteur trois pôles DIN 43650 EN60529 - PG9
Température	-5..+70 ºC (Environnement). -10..+80 ºC (Emmagasinage)
Poids	< 250 gr.
Conformité	RoHS: Oui CE: 97/23/EG et 89/336/CE (EN61326)

Caractéristiques du capsule céramique	Minimale	Typique	Maximale
Erreur globale (linéarité, hystérésis et répétabilité) % (FE)	0,2	0,3	0,4
Sensibilité (span) mV/V (FE)	2,0	-	3,2
Résolution % (FE)	0,06	-	0,1
Température de travail ºC	- 25		+ 125
Temps de réponse		< 10 ms	
Tension d'isolement entre la capsule et quelconque borne		> 2 KV	

Échelles de travail (bar)

Rang	0,25	0,30	0,50	0,75	1,00	1,25	1,50	1,75	2,00	2,50	4,0	5,0	6,0	7,0	8,0	10,0
Pression maximale	1,00	1,00	1,00	1,00	1,60	1,60	1,60	2,50	2,50	6,00	6,00	6,00	10,0	10,0	10,0	16,0
Pression de rupture	2,10	2,10	2,10	2,10	3,20	3,20	3,20	5,00	5,00	12,00	12,00	12,0	20,0	20,0	20,0	32,0

Conditions générales d'installation	Avant d'installer les émetteurs materialesque vérifié que tout sera en contact avec le processus sont partageables afin d'empêcher leur destruction. La présence de chambres d'air entre le capteur et le fluide procédé applications entraînent un mauvais fonctionnement de l'émetteur (non-linéarité, les lectures erronées ...). Pour établir la connexion utilisera câble à deux conducteurs, ce qui évite de le placer dans des endroits qui existent dispersions caractère inductif, car leurs effets peuvent endommager les éléments électroniques de l'émetteur. Dans certains cas, il est conseillé d'utiliser un câble blindé reliant sa tresse à la borne prévue à cet effet sur le connecteur. Comme les émetteurs en céramique capteurs fragiles portent une attention particulière à la manipulation et ne devrait jamais être soumis à une pression plus élevée qui risque de se détériorer (coup de bélier surpressions point pour effet indésirable, jets de fluide directement sur le capteur , etc).
Mettre en cours	Une fois rempli les conditions d'installation doivent placer le transmetteur de pression sur le support approprié. Le filetage processus doit être protégé contre toute fuite de l'élément à mesurer d'un joint torique, une bande en téflon ou autre elemneto faire en sorte que la pression maximale de service on ne peut échapper. L'air est aspiré DIN 43650 connectant et conducteurs électriques commodément. Une attention particulière doit être, une fois que c'est fait, serrer l'écrou de serrage et vis de fixation du connecteur de base enchuufable par connecteur de la carte qui accompagne IP65 garantizarel. Une fois la connexion à la tension de système eléctricase (8 à 35 VDC) et prouvé que, en l'absence d'une pression par la boucle de courant de circulation 4 mA, et la pression maximale de 20 mA CC avec un instrument de mesure approprié. Lors de la connexion de plusieurs périphériques ou des lectures de contrôle sur la boucle de courant se trouve que la somme de la résistance interne ne dépasse pas les marges d'exploitation de l'émetteur.
Accessoires Séparateurs	Notre gamme de séparateurs peuvent avoir une portée dans l'industrie papetière, chimique, pharmaceutique, alimentaire, etc et s'adapte à tous les émetteurs nuesrtro programmes. Le corps du séparateur est normalement fourni en acier inoxydable AISI316 (1.4401) et le diaphragme peuvent être de différents matériaux tels que Hastelloy, Monel, Nickel, Halar, PTFE, AISI 316L (1.4404), tantale, etc.

Connection et exemples d'application

Seulement affichage

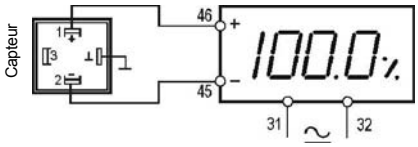

Alimentation du capteur et 1 ou 2 points de consigne

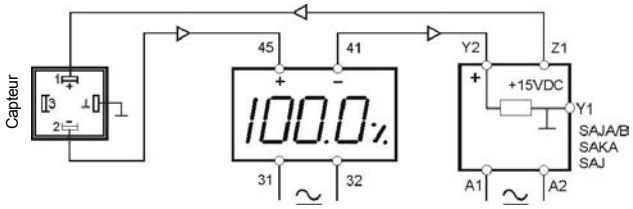

Alimentation des capteurs et en utilisant les modèles différents

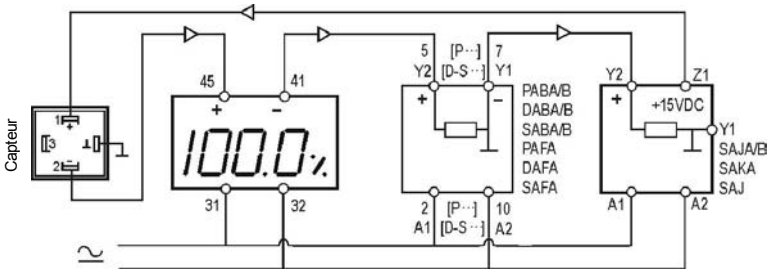

RELAIS DE NIVEAU POUR CAPTEURS AVEC DE PRESSION BOUCLE 4-20 mA

Amplificateurs pour capteurs de niveau avec boucle 4-20 mA

	SAJA SAJB	SAKA	SAJ
Fonction	Relais pour boucle de courant 4-20 mA.	Relais de boucle de courant 4-20 mA.	Relais de boucle de courant 4-20 mA.
Mode de travail	Un mot d'ordre la détection.	Deux mots d'ordre de détection réglables indépendamment.	Mots d'ordre de détection et/ou le remplacement réglables indépendamment. Affichage de l'ampleur associée à la boucle de courant.
Boucle 4-20 mA	15 VCC	15 VCC	15 VCC
Sensibilité	-	-	Réglable dans le relais.

Affichage digital

IPD

- Instrument d'affichage digitale.
- Trois consignes.
- 96 x 50 x 70 mm (indicateur)
- Gamme 4-20 mA
- Boucle alimentaire: 16..25 VCC / 0..20 mA

Protecteur de surtension atm

PS4

Il est conçu pour la protection des éléments électroniques qui sont alimentés par une tension maximale de 35 VCC et soumis aux effets de la foudre, une surtension, etc.

Radiateur

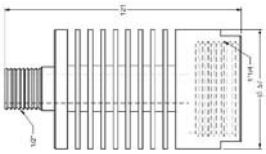

Ils ont des éléments de protection desarrolladopara actifs et des passifs à un procédé à haute température (transmetteurs de pression, jauges, prensaetopas, etc.)
Le fil de l'adaptation à l'environnement est 1/2 BSP (pas de filetage autres sur demande).

Rev. 00/00 · 22/11/12 · DISIBEINT se réserve le droit de modifier les spécifications de ce document sans préavis

DISIBEINT ELECTRONIC SL
Segle XX, 91
E08032-Barcelona
T: +34 934 330 370
F: +34 934 354 532
www.disibeint.com
disibeint@disibeint.com