DISIBEINT

PNWB

COMMANDE DE NIVEAU DEUX POMPES

Fonction	Autre commande de deux pompes. Mode de sélection : manuel - auto - stop
Principe de fonctionnement	**Commande en position 0**: toute opération est désactivée. **Contrôler la position MAN (push)**: le relais pour chaque commande reste actif même si elle reste sous tension, indépendamment du niveau de l'état. **Commande de position AUTO (commutateur)**: lorsque le liquide atteint le niveau maximal, 1 relais active et désactivé lorsque le liquide tombe sous le niveau minimal. Si tandis que le 1 relais est atteint de fluides activé le niveau d'alarme, active relais 2 et les deux relais sont désactivés lorsque le liquide tombe sous le niveau minimal. Relais 1 et 2 sont activés alternativement chaque fois que le liquide atteint le niveau maximal. Si l'un des deux passe en position 0, le cycle de remplacement est abandonné, fonctionne uniquement sur le commutateur qui se trouve dans le relais de position AUTO. **Commande de position MAN ou AUTO**: si la chaleur (ou un dispositif de sécurité) détecte une panne, toute opération de ses relais relative reste désactivée et cycle de remplacement est abandonnée, fonctionne uniquement sur la chaleur qui n'a pas détecté le relais de bogue. Voir les plus caractéristiques de l'opération sur la page suivante.
Capteurs	N'importe quel niveau du capteur avec contacts indemne de potentiel.
Contacts	Deux relais 1 contact NA (8 A)
Leds indicateurs	Tens. d'alimentation (vert) - Relais activé (rouge) - Niveaux (jaune) - Dispositif de sécurité (rouge)

Référence

CAISSE		FONCTION		SORTIE		TENSION	
P	Raccordable	**NW**	Double niveau	**B**	2 NA	**024**	24 VCA
						048	48 VCA
						110	110..125 VCA
						230	220..240 VCA
						400	380..415 VCA

Pour composer une référence, choisir une option de chacune des colonnes. Exemple: **PNWB 048**

Schéma de fonctionnement

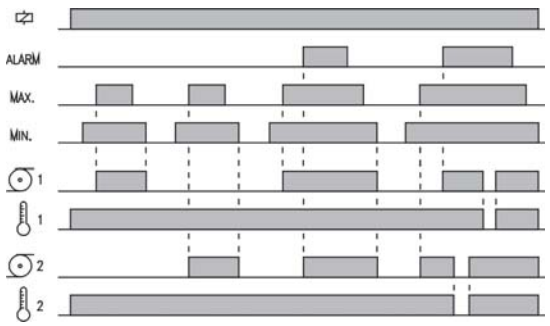

Connexion

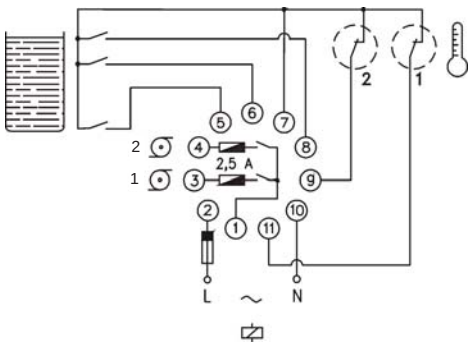

Boutons de réglage

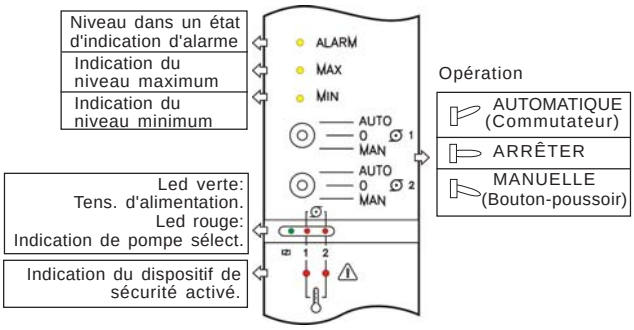

Caractéristiques de performance

Il existe certaines exceptions à la mode de fonctionnement normal :
- Relais pompe peuvent être activés en mode manuel, même si le niveau est inférieur au minimum.
- Si un capteur de niveau du contact échoue alors que l'ordinateur est en cours d'exécution, relais de pompe restent actifs jusqu'à ce que ce niveau est inférieur le contact inférieur suivant qui ne peut manquer.

L'ensemble des exceptions indiquées dans le tableau suivant.
Le symbole "X" signifie que relais de la pompe est active ou non selon le cycle de l'alternance.
Les moyens de symboles "0»1" o "1»0" un état changement au cours d'une opération particulière.

Pos	MIN	MAX	ALARMA	PROTEC. TÉRMICA		AUTO		MANUAL	
				1	2	RELÉ 1	RELÉ 2	RELÉ 1	RELÉ 2
1	0	0	0	1	1	0	0	1	1
2	1	0	0	1	1	0	0	1	1
3	0	1	0	1	1	X	X	1	1
4	1	1	0	1	1	X	X	1	1
5	0	0	1	1	1	1	1	1	1
6	1	0	1	1	1	1	1	1	1
7	0	1	1	1	1	1	1	1	1
8	1	1	1	1	1	X	X	1	1
9	0	0	0	0	0	0	0	0	0
10	1	0	0	0	0	0	0	0	0
11	0	1	0	0	0	0	0	0	0
12	1	1	0	0	0	0	0	0	0
13	0	0	1	0	0	0	0	0	0
14	1	0	1	0	0	0	0	0	0
15	0	1	1	0	0	0	0	0	0
16	1	1	1	0	0	0	0	0	0
17	1	1	0	1»0	1	1»0	0»1	-	-
18	1	1	0	1	1»0	0»1	1»0	-	-

Tension d'alimentation

	CA PNWB 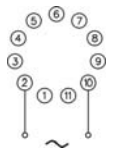
L'isolation galvanique	Oui
Fréquence	50 / 60 Hz
Marges de travail	±10..-15%
Positif	-
Protection de la polarité	-

Données constructives et environnementales

	PNWB
Tension phase-neutre	300 V
Catégorie de surtension	III
Tension de choc	4 kV
Degré de pollution	2
Classe de protection	IP 20 B
Poids approximatif	250 g
Temp. stockage	-50..+85ºC
Temp. travail	-20..+50ºC
Humidité	30..85% HR
Caisse	Cycoloy - Grise clair
Base	Lexan - Grise clair
Viseur leds	Lexan - Il transparaît
Boutons, bouts et bride	Technyl - Bleu foncé
Terminaux de base	Laiton nickelage
Terminaux bout	-
Normes	Conçu et fabriqué sous réglementation CEE. Compatibilité électromagnétique, directives 89/366/CEE et 92/31/CEE. Sécurité électrique, directrice 73/23/CEE. Matières plastiques: UL 91 V0

Sortie relais

		PNWB 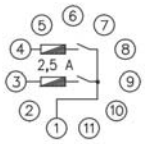
Dispositif chargement	CA	8 A / 250 V
	CC	0,25 A / 200 V 8 A / 24 V
Charges inductifs	CA	2,5 A / 250 V
	CC	4 A / 24 V
Vie mécanique		> 30 x 10^6 opérations
Max. opérations de tracé		72.000 opérations / heure
Eléct vie. pleine charge		360 opérations / hora
Le matériau de contact		AgNi 90/10
Contrainte maximum		440 VCA
Tension de travail		250 VCA
Tensions entre investisseurs		2500 VCA
Tensions entre les contacts		1000 VCA
Tension bobine/contact		5000 VCA
Distance bobine/contact		10 mm
Résistance d'isolement		> 10^4 MΩ

Dimensions

PNWB

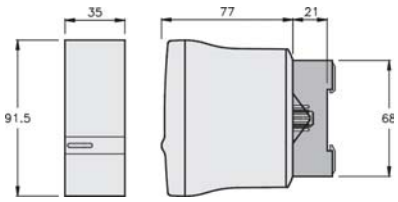

DISIBEINT ELECTRONIC SL
Segle XX, 91
E08032-Barcelona
T: +34 934 330 370
F: +34 934 354 532
www.disibeint.com
disibeint@disibeint.com