NRT2 PG9 / NRT2 TC

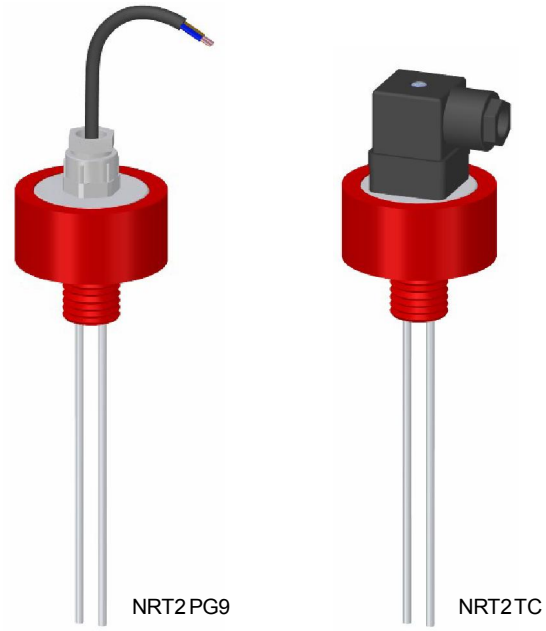

ELECTRODES CONDUCTIFS

Application	Détection de l'eau dans les tuyauteries.
Matériau du corps / couleur	PVC / rouge
Électrodes	Inox AISI316 (1.4401). Ø3 mm
Longueur électrodes	50..500 mm.
Connexion process	Bouchon fileté 1/2" G
Connexion électrique	NRT2 PG9: Cable de PVC, 3 metres NRT2 TC: Connecteur DIN43650
Température maximale	+70 ºC
Pression	5 K/cm² (à 20 ºC)
Utilisable avec	Relais de niveau pour liquides conducteurs: familles de relais PN, DN et SN (voir page suivante).
Advertissement	DISIBEINT ELECTRONIC SL n'est pas responsable du comportement électrique de ces électrodes si elle est utilisée pilotes relais partie.

Composition de la reference

MODÈLE	CONNEXION		LONGUEUR	
NRT2	PG9	Cable	L	50..500
	TC	Connecteur		

Pour composer une référence, selectionner une option de chaque colonne.
Exemple: **NRT2 TC L150**

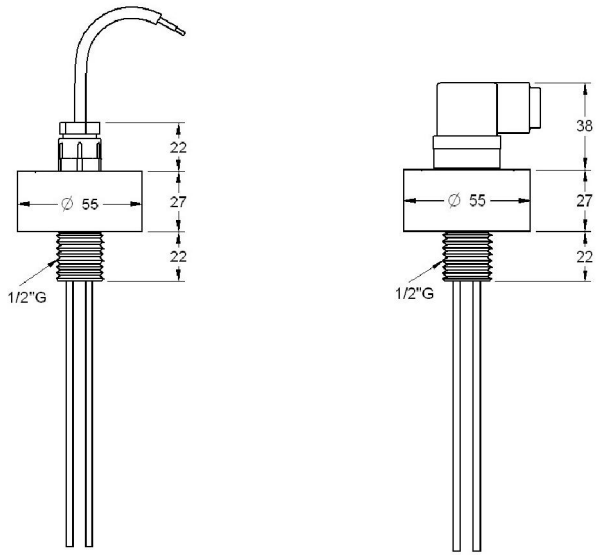

DISIBEINT ELECTRONIC SL
Segle XX, 91
E08032-Barcelona
T: +34 934 330 370
F: +34 934 354 532
www.disibeint.com
disibeint@disibeint.com

RELAIS DE NIVEAU POUR LIQUIDES CONDUCTEURS

· Porte-Compact et de l'électrode électrodes à usage exclusif dans les liquides conducteurs.
Les points de contrôle sont utilisés au niveau indépendant ou combinées entre elles dans les basses dépôts.
· Ils ont besoin de se connecter à un relais de niveau pour liquides conducteurs
· Le nombre d'électrodes est déterminée par la fonction de relais choisi

PNSA	DNSA	SNSA

· **Contrôler et/ou un niveau minimale**
· Application générale
· Sensibilité: 10..100kOhms
· Tension/Courant (sondes): 24 VAC/4 mA

PNFA	DNFA	

· **Contrôle combiné défaut de phase et maximale et/ou le niveau minimale**
· Sensibilité: 10..100kOhms
· Tension/Courant (sondes): 24 VAC/4 mA

PNCA	DNCA	
PNCB	DNCB	

· **Alimentation DC or AC**
· **Double contact de relais**
· Maximale de contrôle et/ou un niveau minimale
· Sensibilité: 8..45 Kohms
· Tension/Courant (sondes): 6,2 VCA/3,2 mA

PNEA	DNEA	

· **À liquide haute résistivité de l'eau distillée, déminéralisée...**
· Maximale et/ou un niveau minimale
· Deux gammes de sensibilité: 10..100 Kohms/200 Kohms..4,7 Mohms
· Tension/Courant (sondes): 24VCA/4mA

PNDA	DNDA	

· **Contrôle automatique de bien et d'un réservoir**
· Sensibilité: 10..100 Kohms
· Tension/Courant (sondes): 24 VCA/4mA

PNGA	DNGA	

· **Contrôle de niveau double**
· Deux contrôles de niveau indépendants
· **Contacts NO**
· Maximale et/ou minimale niveau
· Sensibilité: 10..100 Kohms
· Tension/Courant (sondes): 24 VCA/4mA

PNHA	DNHA	

· **Contrôle de niveau double**
· Deux contrôles de niveau indépendants
· **Contacts NF**
· Maximale et/ou minimale niveau
· Sensibilité: 10..100 Kohms
· Tension/Courant (sondes): 24 VCA/4mA

		SNDA

· **Deux contrôles de niveau indépendants**
· Contacts NO/NF
· Maximale et/ou minimale niveau
· Sensibilité: 10..100 Kohms
· Tension/Courant (sondes): 24 VCA/4mA

		SNZA

· **Contrôle de 3 niveaux distincts, à partir du même entrepôt ou non**
· Multiples possibilités d'application
· Réglages indépendante pour chaque relais
· Fonction Max-Min ou par Point de niveau
· Timing le niveau de détection: 0..10s
· Sensibilité: 10..100 Kohms
· Tension/Courant (sondes): 5 VCA/4 mA

		MNZA

· **Trois contrôles de niveau indépendants**
· Contactez-NO/NC
· Maximale et/ou un niveau minimale
· Pas de boîte. Pour montage direct sur rail DIN
· Sensibilité: 10..100 ohms
· Tension/Courant (sondes): 24 VAC/4 mA