NRA 1”1/2 M12 / NRAI 1”1/2 M12

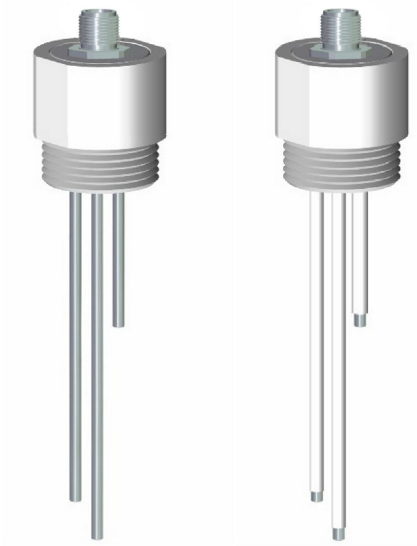

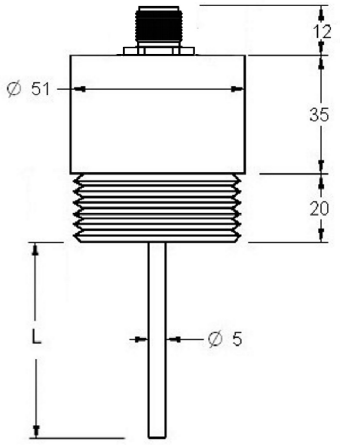

ÉLECTRODES CONDUCTIFS

Description	Ensemble d'électrodes pour le contrôle de niveau de liquides conducteurs. Application dans tous genres de réservoirs ouverts ou fermés.
Matériau du corps / couleur	PTFE / blanc
Électrode	Inox AISI316 (1.4401). Ø5mm. Le nombre d'électrodes dépendra de la fonction de contrôle de niveau à réaliser. Consultez les charactéristiques spécifiques à chaque relais.
Longueur électrode	Standard 1000 mm. Autres longueurs sous commande. Toutes les électrodes fournies à la même longueur. Etablir les points de détection de niveau:couper chaque électrode à la hauteur souhaitée. L’électrode commune ou de référence doit être de la même longueur ou plus longue que n’importe laquelle des autres.
Fixation process	Bouchon à vis. 1”1/2G
Connexion électrique	Câble silicone. IP66 avec sortie presse-étoupe. Long. 3 m (autres longueurs sur demande)
Température maximale	+100 ºC
Pression	1 Kg/cm² (à 20 ºC)
Recouvrement électrodes	Peuvent être fournies avec un isolant protecteur, Poliolefine, afin d'assurer une meilleure détection sur les points établis.
Protection	IP66
Utilisable avec	Les relais de niveau pour liquides conducteurs: familles de relais PN,DN, et SN (voir page suivante).
Avertissement	DISIBEINT ELECTRONIC SL ne sera pas responsable du fonctionnement électrique de ces électrodes lorsque des relais contrôleurs provenant d'autres fabricants seront employés.

Composition de la référence

		Électrodes
NRA	1”1/2 - M12	1E 2E 3E 4E
NRAI (avec recouvrement)		

Pour créer une référence, sélectionner une option de chaque colonne.
Exemple: **NRA 1”1/2-M12 2E**

Accessoires

	ECROU	ECARTEUR	PS-3
			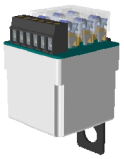
Fonction	Écrous de fixation	Ecarteur d’électrodes	Protecteur de surtension sur la ligne de sondes
Reference - Materiel - Couleur	NR.TUE/P 1”1/2 - PTFE - Blanc	NR.SEP/P - PTFE - Blanc	PS3 - Noryl (boîte) - Gris clair

Rev. 00/00 · 26/10/16 · DISIBEINT il réserve le droit de changer les specifications de c’est document sans préalable avis

DISIBEINT ELECTRONIC SL
Segle XX, 91
E08032-Barcelona
T: +34 934 330 370
F: +34 934 354 532
www.disibeint.com
disibeint@disibeint.com