NP

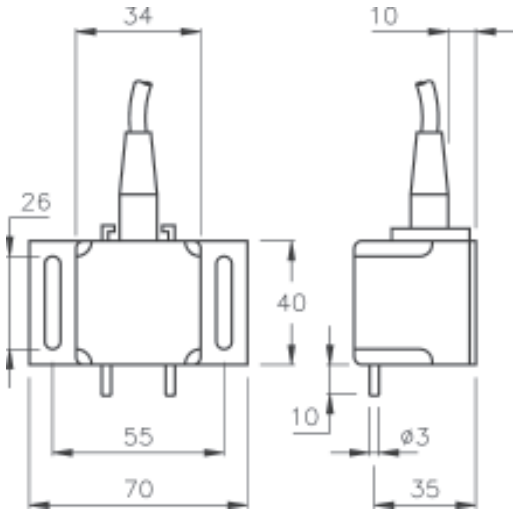

ÈLECTRODES CONDUCTIFS

Description	Détecte les innondations en sous sols, bureaux, buanderies, galeries de service, etc.
Matériau du corps / couleur	Noryl / gris
Electrode	Ø 3mm. Inox AISI316 (1.4401)
Longueur èlectrode	20 mm
Connexion électrique	Câble PVC (5 m)
Température maximale	+70 ºC
Protection	Supporte les innondations permanentes.
Installation	Fixation au mur avec des vis. Le point de détection correspond à l'extremité inférieure des électrodes. Peut s'ajuster en déplaçant le senseur.
Utilisable avec	Relais de niveau pour liquides conducteurs: familles de relais PN, DN et SN (voir page suivante).
Advertissement	DISIBEINT ELECTRONIC SL ne sera pas responsable du fonctionnement électrique de ces électrodes lorsque des relais de contrôle provenant d'autres fabricants seront employés.

Elements de contrôle

SNNA	SNNY
· Relais d'alarme pour 5 points de contrôle. · Reset manuel.	Visualiseur de 5 points niveau independants

Rev. 02/00 · 27/04/12 · DISIBEINT il réserve le droit de changer les specifications de c'est document sans préalable avis

DISIBEINT ELECTRONIC SL
Segle XX, 91
E08032-Barcelona
T: +34 934 330 370
F: +34 934 354 532
www.disibeint.com
disibeint@disibeint.com