DISIBEINT

PNHA
DNHA

CONTRÔLE DE NIVEAU
DOUBLE CONTACTS NC

Domaine d'application	· Contrôle de deux réservoirs indépendants · Contrôle de deux motopompes avec chômage à un seul niveau · Contrôle de niveau et une alarme de de maximum ou minimum
Caractère différentiel	Est composé de deux contrôles de niveau indépendants avec un relais (contacts NC) associé à à chacun de d'eux. Ils peuvent travailler de manière individuelle ou bien mis en rapport entre eux (voir les exemples d'application dans la page 2).
Principe de fonctionnement	**Contrôle de niveau maximum et minimum:** Le relais 1 est activé quand le niveau du liquide atteindra l'électrode de niveau maximum (5:PNHA - Y2:DNHA-SNHA) et il est désactivé quand le liquide diminuera sous l'électrode de niveau minimum (6:PNHA - Y1:DNHA-SNHA). Le relais 2 est activé quand le niveau du liquide atteindra l'électrode de niveau maximum(9:PNHA - Y4:DNHA-SNHA) et il est désactivé quand le liquide diminuera sous l'électrode de niveau minimum (8:PNHA - Y3:DNHA-SNHA). **Contrôle de niveau maximum ou minimum:**Les terminaux d'électrodes de de maximum et minimum doivent être unis (Relais 1 : 5 6:PNHA ; Y1-Y2:DNHA-SNHA) (Relais 2 : 8-9:PNHA ; Y3-Y4:DNHA-SNHA). Le relais est activé quand le niveau de liquide atteindra l'électrode et il est désactivé quand il diminuera sous ce dernier.
Leds indicateurs	Présence de tension: Vert Relais activés: Rouge
Tension sondes	24 VCA
Courante sondes	4 mA (en court-circuit).
Caractéristiques du câble de sondes	On utilise normalement des câbles de de 1 à à 2.5 mm2 de section avec un bon isolement et sans apantallar. Dans certaines installations, quand la ligne de puissance et de sondes iront parallèles dans le même tube et avec des longues distances, il est recommendable d'utiliser câble apantallado. La résistance entre des câbles et la masse doit être au moins de 200KΩ. L'écran on relie au bout 7 (PNHA) ou Z1 (DNHA-SNHA), qui est celui qui correspond à terre.
Connexion à masse	Si le réservoir n'est pas conducteur on doit installer une sonde additionnelle pour relier la masse au bout 7 (PNGA) ou Z1 (DNHA-SNHA).
Longueur sondes	Sans spécification déterminée.
Accessoires	Électrodes: NS, NR 43650, NRA 43650, NR, NRA, NT, NRP, NP, NRT2. Séparateurs d'électrodes: NR. SEP, NRA. SEP Noix de sujección: NR. TUE/P, NR. TUE/T Protecteur de surtension: PS-3

Référence

CAISSE		FONCTION		SORTIE		TENSION		GAMME	
P	Raccordable	**NH**	Niveau double	**A**		**024**	24 VCA	**100**	10..100 KΩ
D	Rail DIN					**048**	48 VCA		
						110	110..125 VCA		
						230	220..240 VCA		
						400	380..415 VCA		

Pour composer la référence, choisir une option de chacune des colonnes. Exemple: **PNHA 230 100**

Schéma de cablage

PNHA

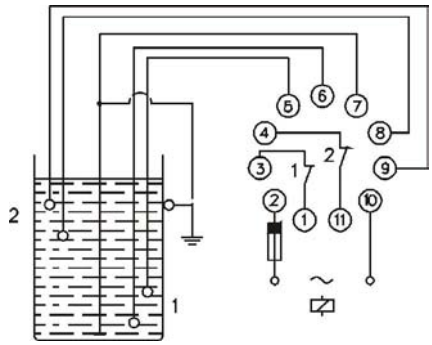

DNHA

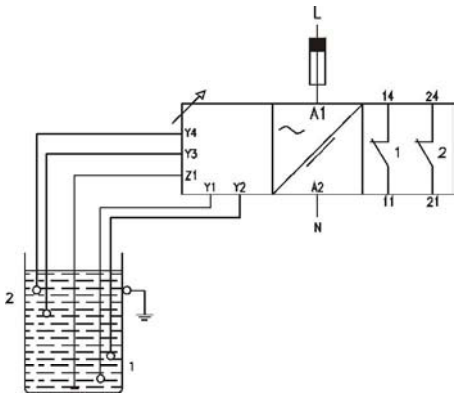

Diagramme de fonctionnement

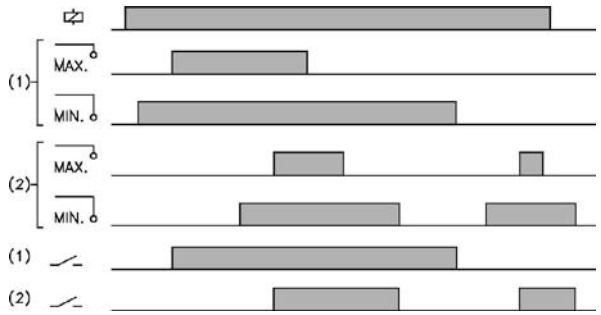

Touches de réglage

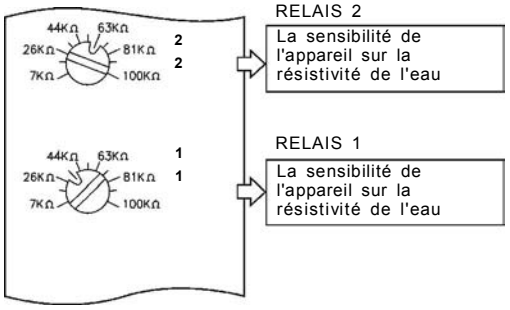

Exemples debranchement

Contrôle remplissage et alarme de niveau maximum

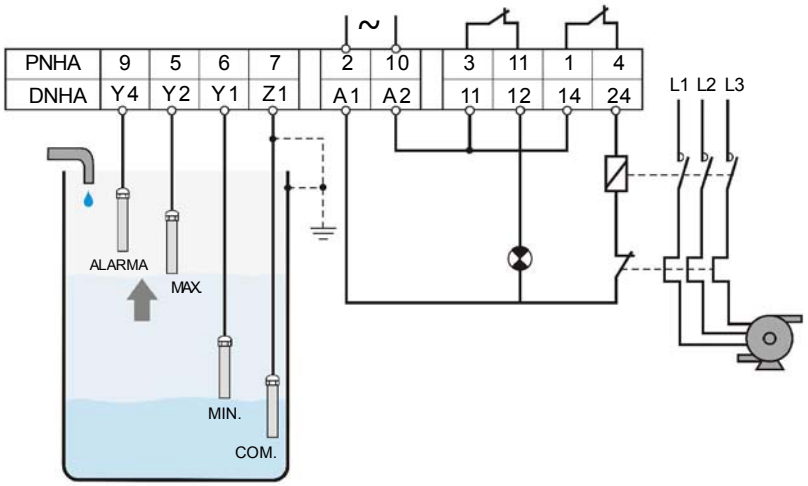

Contrôle de remplissage de deux dépôts distincts

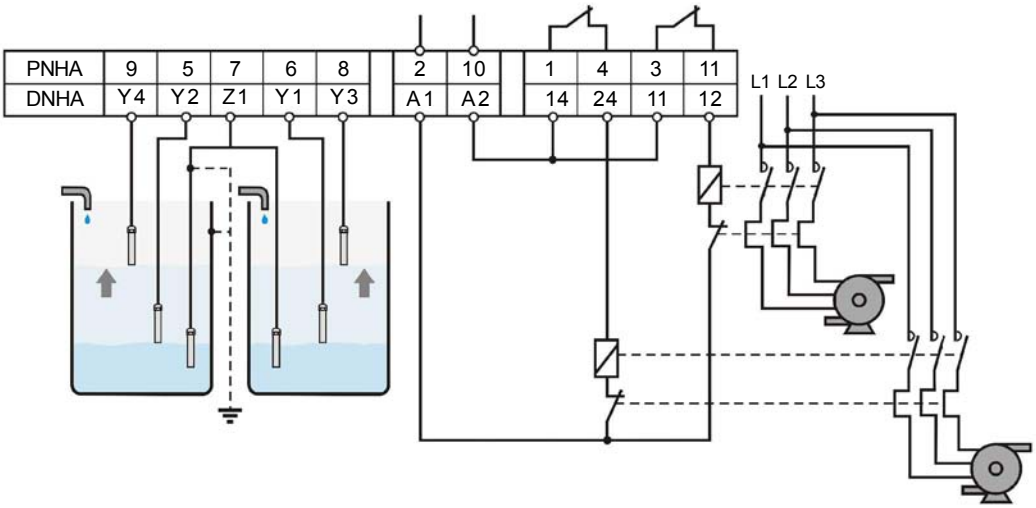

CAPTEURS DE NIVEAU POUR LIQUIDES CONDUCTEURS

· Porte-électrode compact et électrodes à usage exclusif dans les liquides conducteurs. Sont utilisés pour les points de contrôle niveau indépendant ou en combinaison entre eux, dans les puits et dépôts de hauteur variable.
· Besoin se connecter à un relais de niveau pour liquides conducteurs.
· Le nombre d'électrodes est déterminée par la fonction de relais sélectionné.

Suivez ces liens pour:

Pour plus d'informations sur les capteurs de niveau
Connaître les conditions d'installation des relais au niveau conducteurs

Relais de sortie		PNHA	DNHA
		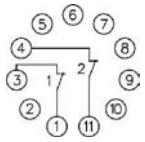	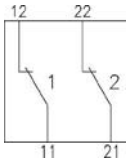
Charge resistive	CA	10 A / 250 V	10 A / 250 V
	CC	0,4 A / 200 V 10 A / 24 V	0,4 A / 200 V 10 A / 24 V
Charge inductive	CA	5 A / 250 V	5 A / 250 V
	CC	5 A / 24 V	5 A / 24 V
Vie mécanique		> 30 x 10^6 opérations	> 30 x 10^6 opérations
Max. opérations mecán.		72.000 opérations / heure	72.000 opérations / heure
Vie élect. à pleine charge		360 opérations / heure	360 opérations / heure
Matériau des contacts		AgNi 90/10	AgNi 90/10
Tension maximum		440 VCA	440 VCA
Tension de fonctionnement		250 VCA	250 VCA
Isolement entre permutat.		2500 VCA	2500 VCA
Isolement entre contacts		1000 VCA	1000 VCA
Isolement contact/bobine		5000 VCA	5000 VCA
Distance contact/bobine		10 mm	10 mm
Résistance d'isolement		> 10^4 MΩ	> 10^4 MΩ

Tension d'alimentation	AC	
	PNHA	DNHA
	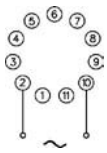	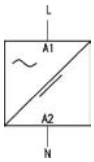
Isolement galvanique	Oui	
Fréquence	50 / 60 Hz	
Marges de travail	±10% ..-15%	
Positif	-	
Polarité protégée	-	
Consommation	3,2 VA	

Données constructives et environnementales	PNHA	DNHA
Tension phase-neutre	300 V	300 V
Catégorie de surtension	III	III
Tension de choc	4 kV	4 kV
Degré de pollution	2	3
Classe de protection	IP 20 B	IP 20
Poids approximatif	250 g	280 g
Temp. stockage	-50..+85ºC	-50..+85ºC
Température de travail	-20..+50ºC	-20..+50ºC
Humidité	30..85% HR	30..85% HR
Caisse	Cycoloy - Grise clair	Cycoloy - Grise clair
Base	Lexan - Grise clair	-
Viseur leds	Lexan - Il transparaît	Lexan - Il transparaît
Boutons, bouts et bride	Technyl - Bleu foncé	Technyl - Bleu foncé
Terminaux de base	Laiton nickelage	-
Terminaux bout	-	Laiton
Normes	Conçu et fabriqué sous réglementation CEE. Compatibilité électromagnétique, directives 89/366/CEE et 92/31/CEE. Sécurité électrique, directrice 73/23/CEE. Matières plastiques : UL 91 V0	

Dimensions	PNHA	DNHA
	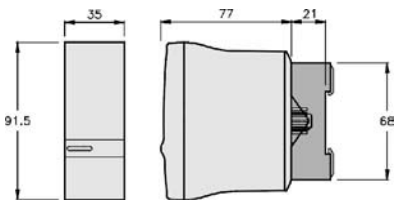	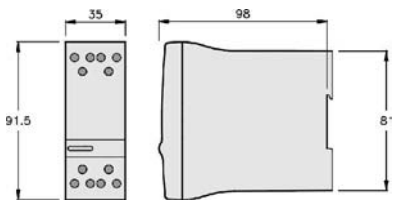

DISIBEINT ELECTRONIC SL
Segle XX, 91
E08032-Barcelona
T: +34 934 330 370
F: +34 934 354 532
www.disibeint.com
disibeint@disibeint.com