NCVSC DB PVC

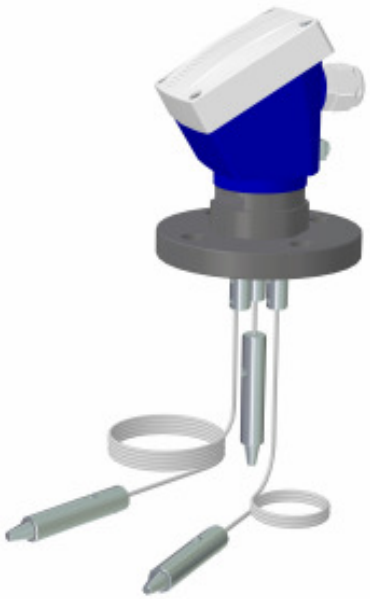

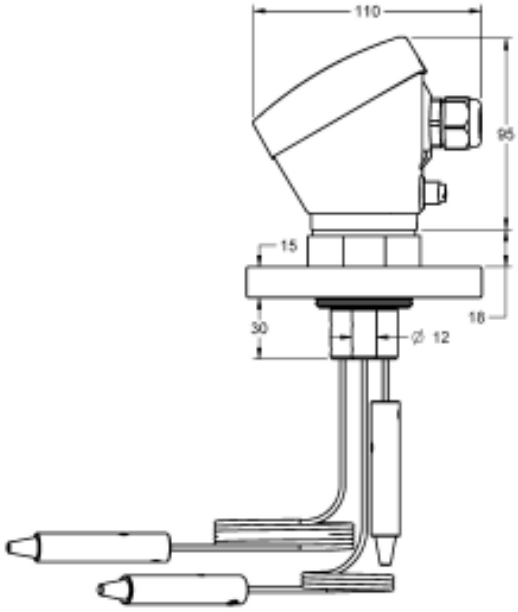

ÉLECTRODES CONDUCTIFS

Description	Pour puits et cuves. Contrôle de liquide avec et sans température. Idéal pour maintenir les électrodes unis dans le même équipement.Connexion électrique aisée. Versatilité grâce à la longueur des électrodes.
Matériau du corps / Couleur	PVC / gris
Électrode	Ensemble de câble en acier tressé avec revêtement protecteur et l'élément capteur: - Câble avec enduction PVC: 0,6 mm² section, Inox AISI316 (1.4401) ou PTFE-câbles enrobés: 0,6 mm² section, Inox AISI304 - Elément sensible: Ø14 x 80 mm, Inox AISI303.
Longueur du cable	2000..5000 mm
Fixation à process	Bride DN25. PVC
Connexion électrique	Boîtier connexion. PBT. 64 x 95 x 110 mm
Température maximale	+70 ºC
Pression	5 Kg/cm² (à 20 ºC)
Protection	IP67
Utilisable avec	Relais de niveau pour liquides conducteurs: familles de relais PN, DN et SN (voir page suivante).
⚠ Advertissement	DISIBEINT ELECTRONIC SL ne sera pas responsable du fonctionnement électrique de ces électrodes lorsque des relais de contrôle provenant d'autres fabricants seront employés.

Composer la réference

Modèle	Connexion	Nº électrodes	Cable
NCVSC DB PVC	DN25	1E 2E 3E 4E 5E	CVnnn (recubriment PVC) CFnnn (recubriment PTFE)

***nnn* = mètres de cable.**
La longueur totale du cable est la somme de toutes les longueurs d'électrodes.

Pour composer une réference, sélectioner une option dans chaque colonnes.
Exemple: **NCVSC DB PVC DN25 2E CVnnn**

Montage des électrodes

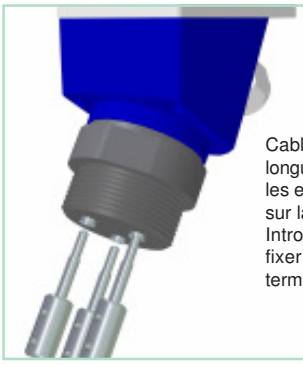

Cable fournis sans montage. Le couper à la longueur voulue pour chaque electrodes et peler les extrémités.Introduire l'extremité supérieure sur la pièce de connexion la fixer avec des vis. Introduire l'autre extremité sur le senseur, le fixer avec des vis. Visser l'ensemble sur le terminal correspondant à la tête fileté .

Accesoires

PS-3

Protecteur de surtension sur la ligne de sondes

Rev. 02/00 · 25/04/12 · DISIBEINT il réserve le droit de changer les specifications de c'est document sans préalable avis

DISIBEINT ELECTRONIC SL
Segle XX, 91
E08032-Barcelona
T: +34 934 330 370
F: +34 934 354 532
www.disibeint.com
disibeint@disibeint.com

RELAIS DE NIVEAU POUR LIQUIDES CONDUCTEURS

· Porte-Compact et de l'électrode électrodes à usage exclusif dans les liquides conducteurs.
Les points de contrôle sont utilisés au niveau indépendant ou combinées entre elles dans les basses dépôts.
· Ils ont besoin de se connecter à un relais de niveau pour liquides conducteurs
· Le nombre d'électrodes est déterminée par la fonction de relais choisi

PNSA	DNSA	SNSA

· **Contrôler et/ou un niveau minimale**
· Application générale
· Sensibilité: 10..100kOhms
· Tension/Courant (sondes): 24 VAC/4 mA

PNFA	DNFA	

· **Contrôle combiné défaut de phase et maximale et/ou le niveau minimale**
· Sensibilité: 10..100kOhms
· Tension/Courant (sondes): 24 VAC/4 mA

PNCA	DNCA	
PNCB	DNCB	

· **Alimentation DC or AC**
· **Double contact de relais**
· Maximale de contrôle et/ou un niveau minimale
· Sensibilité: 8..45 Kohms
· Tension/Courant (sondes): 6,2 VCA/3,2 mA

PNEA	DNEA	

· **À liquide haute résistivité de l'eau distillée, déminéralisée...**
· Maximale et/ou un niveau minimale
· Deux gammes de sensibilité: 10..100 Kohms/200 Kohms..4,7 Mohms
· Tension/Courant (sondes): 24VCA/4mA

PNDA	DNDA	

· **Contrôle automatique de bien et d'un réservoir**
· Sensibilité: 10..100 Kohms
· Tension/Courant (sondes): 24 VCA/4mA

PNGA	DNGA	

· **Contrôle de niveau double**
· Deux contrôles de niveau indépendants
· **Contacts NO**
· Maximale et/ou minimale niveau
· Sensibilité: 10..100 Kohms
· Tension/Courant (sondes): 24 VCA/4mA

PNHA	DNHA	

· **Contrôle de niveau double**
· Deux contrôles de niveau indépendants
· **Contacts NF**
· Maximale et/ou minimale niveau
· Sensibilité: 10..100 Kohms
· Tension/Courant (sondes): 24 VCA/4mA

		SNDA

· **Deux contrôles de niveau indépendants**
· Contacts NO/NF
· Maximale et/ou minimale niveau
· Sensibilité: 10..100 Kohms
· Tension/Courant (sondes): 24 VCA/4mA

		SNZA

· **Contrôle de 3 niveaux distincts, à partir du même entrepôt ou non**
· Multiples possibilités d'application
· Réglages indépendante pour chaque relais
· Fonction Max-Min ou par Point de niveau
· Timing le niveau de détection: 0..10s
· Sensibilité: 10..100 Kohms
· Tension/Courant (sondes): 5 VCA/4 mA

		MNZA

· **Trois contrôles de niveau indépendants**
· Contactez-NO/NC
· Maximale et/ou un niveau minimale
· Pas de boîte. Pour montage direct sur rail DIN
· Sensibilité: 10..100 ohms
· Tension/Courant (sondes): 24 VAC/4 mA