NCPS DB INOX / NCPSI DB INOX

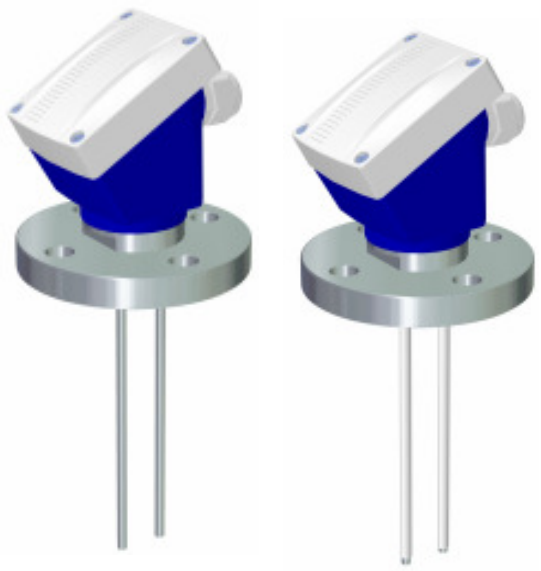

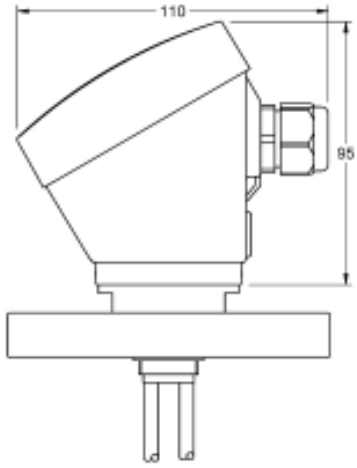

ÉLECTRODES CONDUCTIFS

Description	Ensemble d'électrodes pour le contrôle de niveau de liquides conducteurs. Application dans tout genre de réservoirs avec pression et température, ouverts ou fermés.
Matériau du corps	Inox AISI316 (1.4401)
Électrode	Inox AISI316 (1.4401). Ø5 mm. Le nombre d'électrodes dépend de la fonction de contrôle de niveau à réaliser. Consultez les caractéristiques spécifiques de chaque relais de niveau.
Longueur électrode	Standard, 1000 mm. Toutes les électrodes livrées à même longueur. Pour établir le point de détection de niveau: couper chaque électrode à la hauteur selon besoin. Se rappeler que l'électrode commune ou de référence sera de la même longueur ou plus longue que n'importe laquelle des autres.
Connexion process	Bride DN25. Inox AISI316 (1.4401). Lorsque vous installez le capteur du dépôt, assurez-vous la conductivité électrique entre les deux. Peut servir scellants cuivre, aluminium, etc. Il est déconseillé d'utiliser la bande de téflon.
Connexion électrique	Boîtier connexion. PBT. 64 x 95 x 110 mm.
Sortie	Terminaux sans amplificateur intégré.
Température maximale	+100 ºC
Pression	5 Kg/cm² (à 20 ºC)
Recouvrement électrodes	Peuvent être fournies avec une gaine de protection en PTFE, on demand Poliolefina PE pour assurer la détection aux points établis.
Protection	IP66
Utilisable avec	Relais de niveau pour liquides conducteurs: familles de relais PN, DN et SN (voir page suivante).
Advertissement	DISIBEINT ELECTRONIC SL ne sera pas responsable du fonctionnement électrique de ces électrodes lorsque des relais de contrôle provenant d'autres fabricants seront employés.

Composer la la référence

Modèle	Connexion	Électrodes
NCPS DB INOX	DN25	1E 2E 3E
NCPSI DB INOX (avec recouvrement)		

Pour composer une référence sélèctioner une option de chaque colonnes.
Exemple: **NCPS DB INOX DN25 2E**

Accessoires

	ECARTEUR	PS-3
Fonction	Ecarteur d'électrodes	Protecteur de surtension sur la ligne de sondes
Référence - Matériel - Couleur	NR.SEP/P - PVC - Rouge	PS3 - Noryl (boîte) - Gris clair

Rev. 01/00 · 06/04/11 · DISIBEINT il réserve le droit de changer les specifications de c'est document sans préalable avis

DISIBEINT ELECTRONIC SL
Segle XX, 91
E08032-Barcelona
T: +34 934 330 370
F: +34 934 354 532
www.disibeint.com
disibeint@disibeint.com

RELAIS DE NIVEAU POUR LIQUIDES CONDUCTEURS

· Porte-Compact et de l'électrode électrodes à usage exclusif dans les liquides conducteurs.
Les points de contrôle sont utilisés au niveau indépendant ou combinées entre elles dans les basses dépôts.
· Ils ont besoin de se connecter à un relais de niveau pour liquides conducteurs
· Le nombre d'électrodes est déterminée par la fonction de relais choisi

PNSA	DNSA	SNSA

· **Contrôler et/ou un niveau minimale**
· Application générale
· Sensibilité: 10..100kOhms
· Tension/Courant (sondes): 24 VAC/4 mA

PNFA	DNFA	

· **Contrôle combiné défaut de phase et maximale et/ou le niveau minimale**
· Sensibilité: 10..100kOhms
· Tension/Courant (sondes): 24 VAC/4 mA

PNCA	DNCA	
PNCB	DNCB	

· **Alimentation DC or AC**
· **Double contact de relais**
· Maximale de contrôle et/ou un niveau minimale
· Sensibilité: 8..45 Kohms
· Tension/Courant (sondes): 6,2 VCA/3,2 mA

PNEA	DNEA	

· **À liquide haute résistivité de l'eau distillée, déminéralisée...**
· Maximale et/ou un niveau minimale
· Deux gammes de sensibilité: 10..100 Kohms/200 Kohms..4,7 Mohms
· Tension/Courant (sondes): 24VCA/4mA

PNDA	DNDA	

· **Contrôle automatique de bien et d'un réservoir**
· Sensibilité: 10..100 Kohms
· Tension/Courant (sondes): 24 VCA/4mA

PNGA	DNGA	

· **Contrôle de niveau double**
· Deux contrôles de niveau indépendants
· **Contacts NO**
· Maximale et/ou minimale niveau
· Sensibilité: 10..100 Kohms
· Tension/Courant (sondes): 24 VCA/4mA

PNHA	DNHA	

· **Contrôle de niveau double**
· Deux contrôles de niveau indépendants
· **Contacts NF**
· Maximale et/ou minimale niveau
· Sensibilité: 10..100 Kohms
· Tension/Courant (sondes): 24 VCA/4mA

		SNDA

· **Deux contrôles de niveau indépendants**
· Contacts NO/NF
· Maximale et/ou minimale niveau
· Sensibilité: 10..100 Kohms
· Tension/Courant (sondes): 24 VCA/4mA

		SNZA

· **Contrôle de 3 niveaux distincts, à partir du même entrepôt ou non**
· Multiples possibilités d'application
· Réglages indépendante pour chaque relais
· Fonction Max-Min ou par Point de niveau
· Timing le niveau de détection: 0..10s
· Sensibilité: 10..100 Kohms
· Tension/Courant (sondes): 5 VCA/4 mA

		MNZA

· **Trois contrôles de niveau indépendants**
· Contactez-NO/NC
· Maximale et/ou un niveau minimale
· Pas de boîte. Pour montage direct sur rail DIN
· Sensibilité: 10..100 ohms
· Tension/Courant (sondes): 24 VAC/4 mA