DISIBEINT

INPN

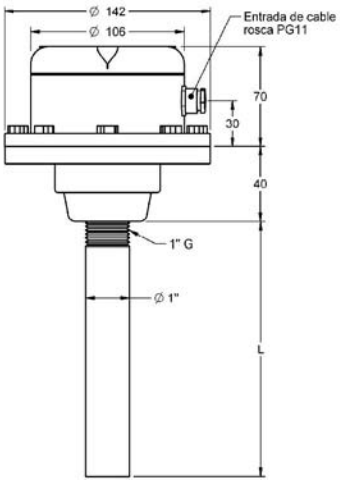

INTERRUPTEUR DE NIVEAU PNEUMATIQUE

Champ d'application	En plus de liquides, peut contrôler toute combinaison suffisamment fluide pour permettre au réservoir d'être vidé nettoyer l'intérieur du tube. Peut aussi être utilisé pour signaler des pressions de 20 mm. colonne d'eau.
Principe de fonctionnement	Les contrôleurs de niveau INPN consister en un ou deux micro-interrupteurs actionnés par une membrane sensible à la pression. Le commutateur micro-est activé par compression d'une colonne d'air captif dans le tube qui forme une chambre de pression inférieure à la membrane. Un hauteur d'eau entre 3 et 15 cm. (par type) sur l'entrée de la colonne montante est suffisante pour actionner le commutateur.
Connexion au process	À travers filetage d'1" G.
Connexion électrique	Boîte de connexion d'aluminium.
Chambre de pression	Poliester con fibra de vidrio. Presion máxima 4 bar.
Tuyau de connexion	Raccordement fileté 1"G. Le tube est facultative et n'est pas fourni, sauf demande expresse.
Membrane	Néoprène (standard). Sur demande en Viton.
Référence / Contact	**INPN-1**: inverseur unipolaire, 10 Amp. 250 VCA. **INPN-2**: deux inverseurs unipolaire, 10 Amp. 250 VCA.
Protection	IP53
Entrée de câble	Trou vissé PG11.
Température	+60 ºC
Installation	Peut être réservoirs montés sur pratiquement n'importe quel type ou taille de l'aide d'un tube de 1 "G. C'est peut-être de fer, PVC, PP, en acier inoxydable, etc Le filetage sur le tube refrentada d'être là et être suffisamment longue pour l'extrémité du tuyau, même une pression sur le conseil d'administration qui est logé à la base, assurant l'étanchéité. L'incapacité d'assurer cette union, l'air s'échappe en captivité dans le tube et arrêter le commutateur. Position de montage: Bien qu'il soit préférable d'installer le capteur à l'horizontale, qui peut être fait dans une autre position en prenant les précautions nécessaires. Installation à distance: Le capteur peut être installé à une distance de 50 mètres de la cuve et sa jonction avec le tube de 1" doit être fait avec un tube de 8 mm de diamètre interne. Voir des exemples d'installation à la page 2.

Exemples d'installation

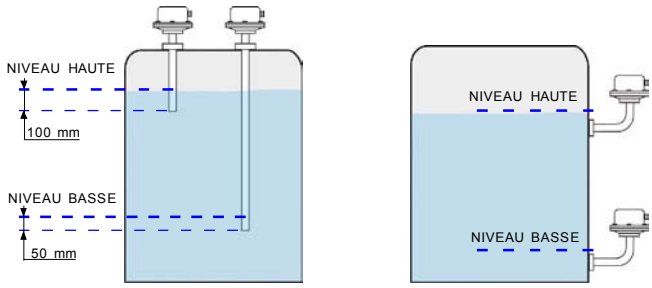

INPN-1: Contrôle de niveau avec deux simples contrôleurs de signalisation

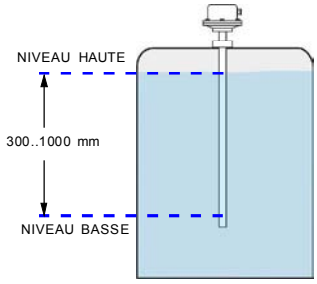

INPN-2: Contrôle de niveau avec un double contrôleur de signalisation. Écart maximale entre basse et haute de 100 cm.

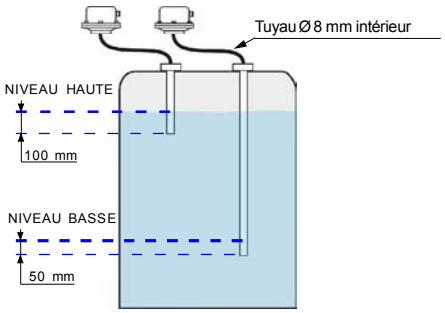

CONTRÔLE A DISTANCE: Avec ce système, le contrôleur peut être placé jusqu'à 50 m. le réservoir. Lorsque le tuyau de raccordement doit être donné une légère pente vers le réservoir pour éviter une collection liquidienne dans le cas de la condensation.

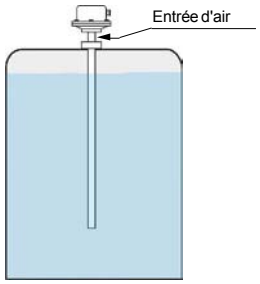

CONTRÔLE AVEC PRESSION D'AIR: En injectant un faible débit d'air dans le tube de pilote liquides épais peuvent être contrôlés et aussi des liquides avec de fortes variations de température.

Exemples de raccordement à un CONTRÔLE REMPLISSAGE AUTOMATIQUE

Principe d'action: Quand le liquide tombe en dessous du niveau sous la pompe démarre et reste en cours d'exécution jusqu'à ce qu'elle atteigne le haut niveau. Le cycle est répété lorsque le liquide atteint à nouveau le niveau bas.

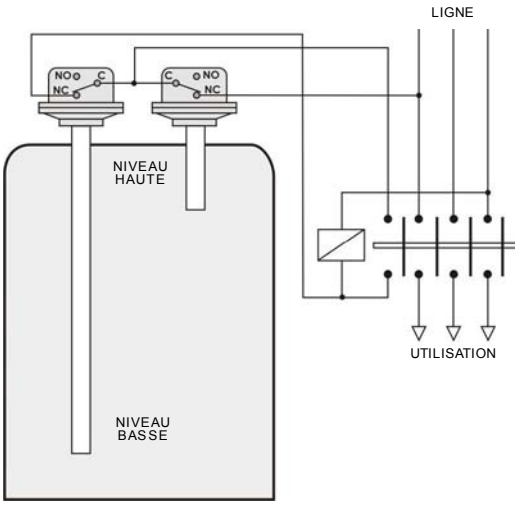

UTILISATION DEUX CAPTEURS INPN-1

RÈGLEMENT: En faisant varier la distance entre les embouchures d'entrée de liquide des tubes de différentiel à haute et basse est obtenue nécessaire.
Niveau BASSE: Démarre le système de remplissage. Le tuyau doit être de 50 mm au-dessous de la hauteur du niveau devant être détecté.
Niveau HAUTE: Arrête le système de remplissage. Le tuyau doit être de 100 mm au-dessous de la hauteur du niveau devant être détecté.

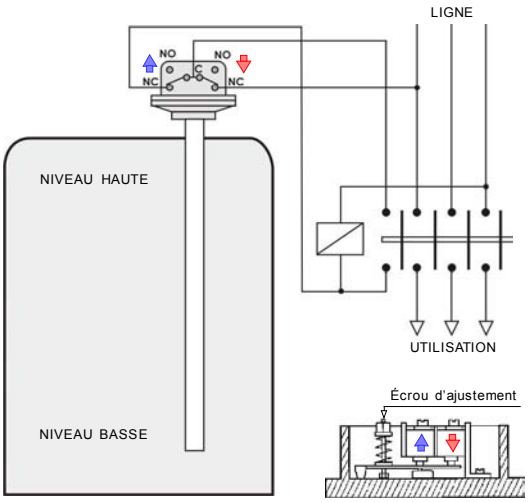

UTILISATION A CAPTEUR INPN-2

RÈGLEMENT: Utilisez l'écrou de réglage pour ajuster l'écart entre bas et haut (démarrer et arrêter, respectivement). Le différentiel minimum est de 300 mm et 1000 mm maximum.
Niveau BASSE: Démarre le système de remplissage. Le tuyau doit être de 50 mm au-dessous de la hauteur du niveau devant être détecté.
Niveau HAUTE: Arrêter le système de remplissage.

Rev. 01/00 · 16/05/12 · DISIBEINT se reserve le droit de modifier les spécifications de ce document sans préavis

DISIBEINT ELECTRONIC SL
Segle XX, 91
E08032-Barcelona
T: +34 934 330 370
F: +34 934 354 532
www.disibeint.com
disibeint@disibeint.com