INML 10 BC

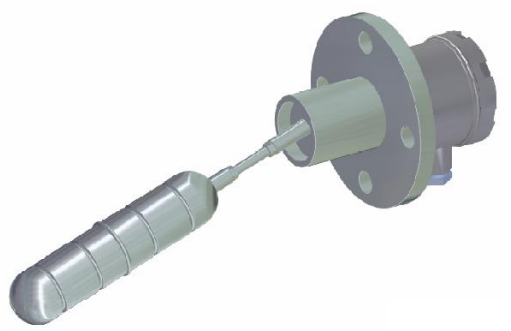

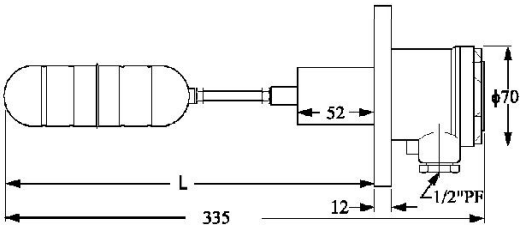

INTERRUPTEUR DE FLOTTEUR POUR MONTAGE LATÉRALE

Champ d'application	Spécialement fabriqué pour le montage latéral sur des tanques ou réservoirs. Pour un contrôle de niveau maximum ou minimum dans la plupart des liquides.
Principe de fonctionnement	Le flotteur remonte et descend accioné par le niveau du liquide , à la fois il commutte le microinterrupteur qui se loge dans le boîtier.
Connexion au process	Bride 1"1/2 NPT x 5 kg/cm² 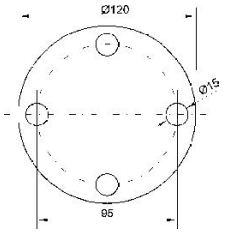
Sortie	Microrrupteur SPDT 5A / 250VCA
Densité	0,65 g/cm³
Température	-10..+100ºC
Pression	15 kg/cm²
Flotteur	ø41 x 150 mm
Matériel	Inox AISI304 (1.4301)
Matériel boîte	Aluminium
Longueur (L)	270 mm
Protection	IP65
Poids	1,5 kg
Installation	Pour eviter une entrée d'humidité, installer le presse étoupe vers le bas.Le flotteur et le tube d'allongement devront être complètement insérés dans le manchon de connexion. Eviter au possible l'installation de l'interrupteur près de l'entrée ou de la sortie du produit. Le diamètre du manchon installé sur le réservoir sera supérieur au diamètre extérieur du flotteur.Sa Longueur gardera une relation directe (voir table).

ø A (mm)	45-50	50-55	55-60	60-65	65-70
B (mm)	130	140	150	160	170

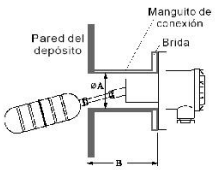

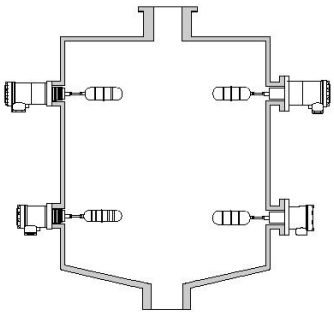

DISIBEINT ELECTRONIC SL
Segle XX, 91
E08032-Barcelona
T: +34 934 330 370
F: +34 934 354 532
www.disibeint.com
disibeint@disibeint.com