DISIBEINT

IMN TCA INOX

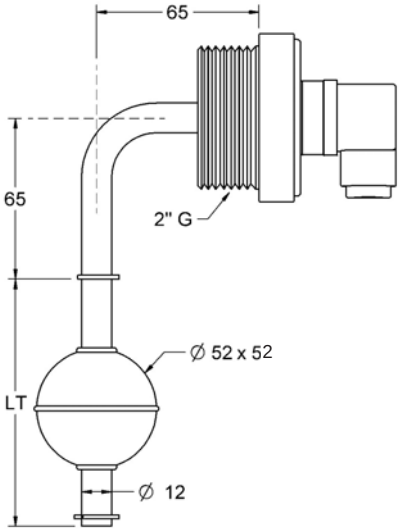

INTERRUPTEURS MAGNÉTIQUES DE NIVEAU

Connexion a procès	Moyennant bouchon vissé (Voir table 1).
Corps	Acier Inoxidable AISI316, Ø 12 mm.
Longueur	100..1000 mm.
Flotteur	Standard: **FEI601M13** (FEI-1), Ø 52x52 mm. Acier Inox. AISI316 (Autres options selon table 2).
Nº maximum de contacts	1..2
Classe de contact	NO: 80 WVA / 250 VCA-2A · NF: 60 WVA / 220 VCA-2A · NO/NF: 60 WVA / 220 VCA-2A
Distance entre contacts	> 40 mm.
Connexion électrique	Moyennant connector DIN43650.
Température	-40..+125ºC
Position de montage	Coudé 90º
Classe de protection	Standard: IP 65. (Autres options selon table 3).

Table 1: Conexion a procès

Filetage Gas	1"1/2	2"
E (mm)	50	64
H (mm)	20	
h (mm)	10	12

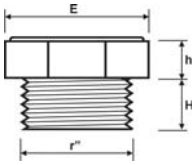

Table 2: Flotteurs

Type	FEI601M13	FCI602M13
Dimension (mm)	Ø 52x52	Ø 44x63
Pression (kg/cm2)	30	15
Densité (g/cm³)	e > 0,76	e > 0,75
Figure		

Table 3: Protection

Standard	Exécution normal, sans rempli interne.
Protégée	Rempli avec gel anticondensation.
Encapsulade	Rempli avec résine epoxy flexible.

Code de commande

IMN TCA INOX - V☐ P☐ F☐ L☐ C☐ N☐

Version	Standard	1
	Protégée	2
	Encapsulade	3
Connex. procès	1"1/2 G	08
	2" G	10
Flotter	FEI601M13	18
	FCI602M13	12
Longueur total (LT)	(mm)	
Nº contacts	1-2	
Nº flotteurs	1-2	

Pour composer le récit, sélectionner une option chacune aux maison.
Exemple: **IMN TCA INOX V1 P08 F18 L450 C2 N1**

Rev. 04/00 · 03/06/10 · DISIBEINT il réserve le droit de changer les specifications de c'est document sans préalable avis

DISIBEINT ELECTRONIC SL
Segle XX, 91
E08032-Barcelona
T: +34 934 330 370
F: +34 934 354 532
www.disibeint.com
disibeint@disibeint.com