DISIBEINT

IMN TCA12 PVC

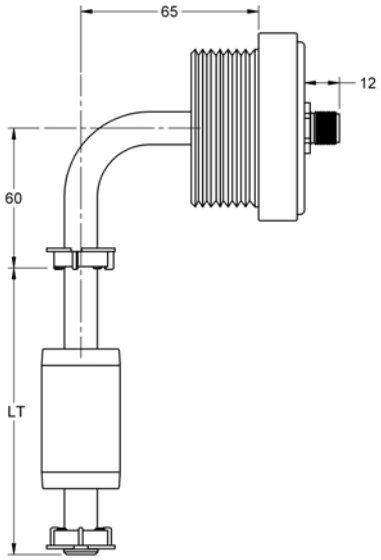

INTERRUPTEURS MAGNÉTIQUES DE NIVEAU

Connexion a procès	Moyennant bouchon vissé (Voir table 1).
Longueur / Ø tube / Flotteur	100..1500 mm / 12 mm. PVC / Type **FCPP04M14** (FCP-4). PP (Autres options selon table 2). 1500..3500 mm / 16 mm. PVC / Type **FCPP05M18** (FCP-5). PP (Autres options selon table 2).
Longueur	100..3500 mm.
Nº maximum de contacts	1..3
Classe de contact	NO: 80 WVA / 250 VCA-2A · NF: 60 WVA / 220 VCA-2A · NO/NF: 60 WVA / 220 VCA-2A
Distance entre contacts	> 40 mm.
Connexion électrique	Moyennant connecteur M12. Le connecteur femelle n'est pas fourni.
Température	-10..+60ºC
Position de montage	Verticale ±30º
Classe de protection	Standard: IP 67. (Autres options selon table 3).

Table 1: Conexion a procès

Filetage Gas	1"	1"1/4	1"1/2	2"
E (mm)	32	46	55	64
H (mm)	16	21	21	26
h (mm)	15	16	17	17

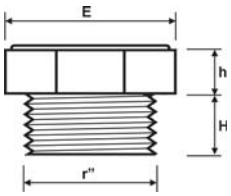

Table 2: Flotteurs

Type	**FCPP04M14**
Dimension (mm)	Ø 29x50
Pression (kg/cm2)	3
Densité (g/cm³)	e > 0,6
Figure	

Table 3: Protection

Standard	Exécution normal, sans rempli interne.
Protégée	Rempli avec gel anticondensation.
Encapsulade	Rempli avec résine epoxy flexible.

Code de commande

IMN TCA12 PVC - V☐ P☐ F☐ L☐ C☐ N☐

Version	Standard	1
	Protégée	2
	Encapsulade	3
Connex. procès	1" G	06
	1" 1/4 G	07
	1" 1/2 G	08
	2" G	10
Flotteurs	FCPP04M14	55
	FCPP05M18	
Longueur total (LT)	(mm)	
Nº contacts	1-3	
Nº flotteurs	1-3	

Pour composer le récit, sélectionner une option chacune aux maison.
Exemple: **IMN TC PVC V**1 **P**08 **F**55 **L**450 **C**3 **N**1

Rev. 02/00 · 01/03/11 · DISIBEINT il réserve le droit de changer les specifications de c'est document sans préalable avis

DISIBEINT ELECTRONIC SL
Segle XX, 91
E08032-Barcelona
T: +34 934 330 370
F: +34 934 354 532
www.disibeint.com
disibeint@disibeint.com