DISIBEINT

IMN TBA INOX

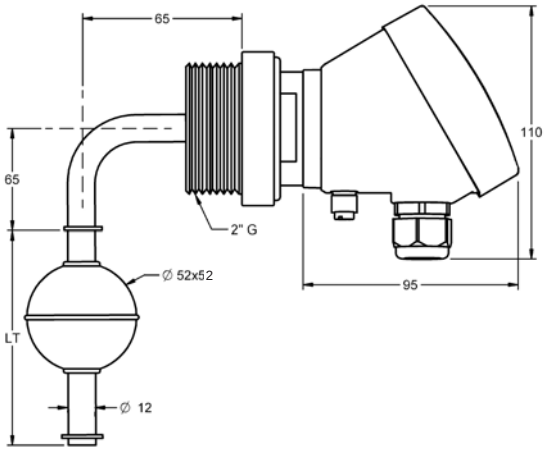

INTERRUPTEURS MAGNÉTIQUES DE NIVEAU

Connexion a procès	Moyennant bouchon vissé (Voir table 1).
Corps	Acier Inoxidable AISI 316, Ø12 mm.
Longueur	100..1000 mm.
Flotteur	Type **FEI601M13** (FEI-1), Ø 52x52 mm., Acier Inoxidable AISI 316 (Voir table 2).
Nº maximum de contacts	4
Classe de contact	NO: 80W/VA-250VCA -2A · NF: 60W/VA-220VCA -2A · NO/NF: 60W/VA-220VCA -2A
Distance entre contacts	> 40 mm.
Connexion électrique	Moyennant boîte de connexions de ABS (85x80x55 mm).
Température	-30..+65ºC
Position de montage	Coudé 90º
Classe de protection	Standard: IP 65. (Autres options selon table 3).

Table 1: Conexion a procès

Filetage Gas	1"1/4	1"1/2	2"
E (mm)	46	50	65
H (mm)	15	20	20
h (mm)	9	10	10

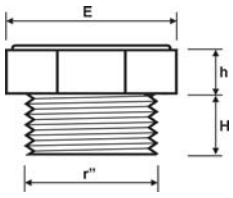

Table 2: Flotteurs

Type	FEI601M13	FEI602M13	FCI602M13
Dimension (mm)	Ø 52x52	Ø 95x95	Ø 44x63
Pression (kg/cm2)	30	30	15
Densité (g/cm³)	e > 0,76	e > 0,36	e > 0,75
Figure			

Table 3: Protection

Standard	Exécution normal, sans rempli interne.
Protégée	Rempli avec gel anticondensation.
Encapsulade	Rempli avec résine epoxy flexible.

Code de commande

IMN TBA INOX - V☐ P☐ F☐ L☐ C☐ N☐

Version	Standard	1
	Protégée	2
	Encapsulade	3
Connexion procès	1" 1/4 G	07
	1" 1/2 G	08
	2" G	10
Flotteurs	FEI601M13	18
	FEI602M13	20
	FCI602M13	12
Longueur total (LT)	(mm)	
Nº contacts	1-4	
Nº flotteurs	1-4	

Pour composer le récit, sélectionner une option chacune aux maison.
Exemple: **IMN TBA INOX V**1 **P**2 **F**1 **L**500 **C**2 **N**1

Rev. 02 · 05/09/08 · DISIBEINT il réserve le droit de changer les specifications de c'est document sans préalable avis

DISIBEINT ELECTRONIC SL
Segle XX, 91
E08032-Barcelona
T: +34 934 330 370
F: +34 934 354 532
www.disibeint.com
disibeint@disibeint.com