DISIBEINT

IMN DP PP

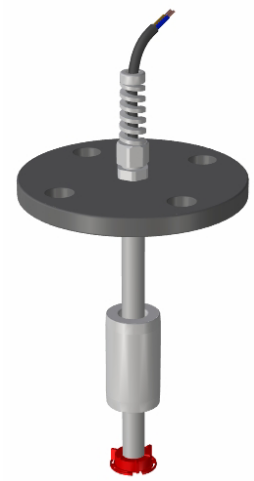

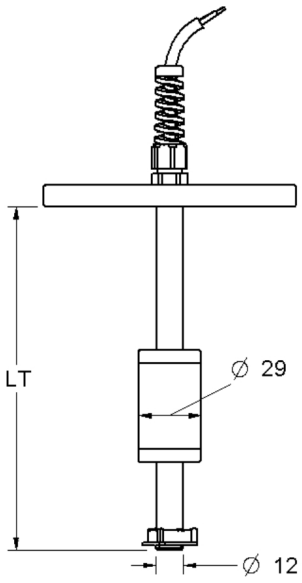

INTERRUPTEURS MAGNÉTIQUES DE NIVEAU

Connexion a procès	Moyennant bride, PP (Voir table 1).
Corps	PP, Ø12 mm.
Longueur	Minimum 100 mm - Maximum 3500 mm.
Flotteur	Type FCP-4, Ø29 x 50 mm., PP (Voir table 2).
Nº maxime de contacts	1..4
Classe de contact	NO: 80W/VA-250VCA -2A · NF: 60W/VA-220VCA -2A · NO/NF: 60W/VA-220VCA -2A
Distance entre contacts	> 40 mm.
Connexion électrique	Moyennant cable. Longueur 1 metre. (Voir table 3)
Température	-10..+80ºC
Position de montage	Verticale, ±30º
Classe de protection	Standard: IP 65 (Autres options selon table 4).

Table 1: Conexion a procès

Bride	DN25	DN32	DN40	DN50	DN100
Ø T (mm)	14	18	18	18	18
d (mm)	85	100	110	125	180
Ø D (mm)	115	140	150	165	220
Grosseur	14	16	16	16	18

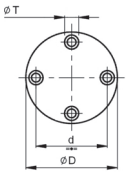

Table 2: Flotteurs

Type	FCP - 2	FCP - 4	FCP - 5
Dimension (mm)	Ø36 x 61	Ø29 x 50	Ø38 x 60
Pression (kg/cm2)	2	3	3
Densité (g/cm³)	e > 0,5	e > 0,6	e > 0,5
Figure			

Table 3: Cables

Matériau	PVC	SILICONE
Temp. travail (ºC)	70	130
Nº maximum sorties	10	9
Presse etoupe	PG7	PG7

Table 4: Protection

Standard	Exécution normal, sans rempli interne.
Protégée	Rempli avec gel anticondensation.
Encapsulade	Rempli avec résine epoxy flexible.

Code de commande

IMN DP PP - V☐ P☐ F☐ L☐ C☐ N☐

Version	Standard	1
	Protégée	2
	Encapsulade	3
Connexion procès	DN25	31
	DN32	32
	DN40	33
	DN50	34
	DN100	36
Flotteur	FCP-2	52
	FCP-4	55
	FCP-5	57
Longueur total (LT)	(mm)	
Nº contacts	1-4	
Nº flotteurs	1-3	

Pour composer le récit, sélectionner une option chacune aux maison.
Exemple: **IMN DP PP V1 P2 F1 L500 C2 N1**

Rev. 01 · 29/05/07 · DISIBEINT il réserve le droit de changer les specifications de c'est document sans préalable avis

DISIBEINT ELECTRONIC SL
Segle XX, 91
E08032-Barcelona
T: +34 934 330 370
F: +34 934 354 532
www.disibeint.com
disibeint@disibeint.com