DISIBEINT

IMN DBA INOX

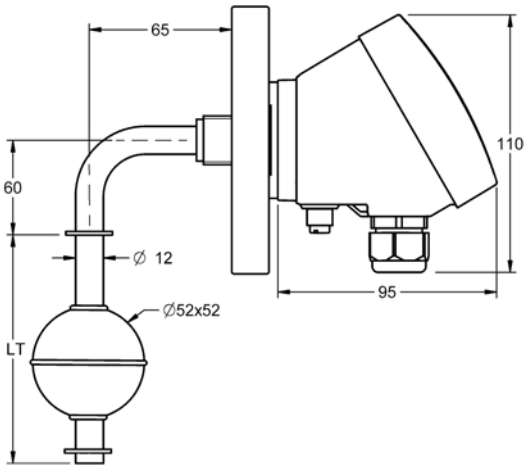

INTERRUPTEURS MAGNÉTIQUES DE NIVEAU

Connexion a procès	Moyennant bride Inox AISI316 (Voir table 1).
Corps	Acier inoxydable AISI316, Ø 12 mm.
Longueur	90..3500 mm.
Flotteur	Standard: **FEI601M13** (FEI -1), Ø 52x52 mm. Inox AISI316 (Autres optionals selon table 2).
Nº maximum de contacts	1..3
Classe de contact	NO: 80 WVA / 250 VCA-2A · NF: 60 WVA / 220 VCA-2A · NO/NF: 60 WVA / 220 VCA-2A
Distance avec contacts	> 40 mm.
Connexion électrique	Moyennant boîte de connexions en PBT (64 x 95 x 110 mm).
Température	-40..+125ºC
Position de montage	Coudé 90º
Classe de protection	Standard: IP 67. (Autres options selon table 3).

Table 1: Conexion a procès

Bride	DN25	DN32	DN40	DN50	DN100
Ø t (mm)	14	18	18	18	18
d (mm)	85	100	110	125	180
Ø D (mm)	115	140	150	165	220
Grosseur	16	16	16	16	20

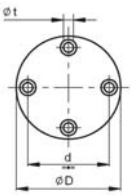

Table 2: Flotteurs

Type	FEI601M13	FEI602M13	FCI602M13
Dimension (mm)	Ø 52x52	Ø 95x95	Ø 44x63
Pression (kg/cm2)	30	30	15
Densité (g/cm³)	e > 0,76	e > 0,36	e > 0,75
Figure			

Table 3: Protection

Standard	Exécution normal, sans rempli interne.
Protégée	Rempli avec gel anticondensation.
Encapsulade	Rempli avec résine epoxy flexible.

Code de commande

IMN DBA INOX - V☐ P☐ F☐ L☐ C☐ N☐

Version	Standard	1
	Protégée	2
	Encapsulade	3
Connexion procès	DN25	31
	DN32	32
	DN40	33
	DN50	34
	DN100	36
Flotteur	FEI601M13	18
	FEI602M13	20
	FCI602M13	12
Longueur total (LT)	(mm)	
Nº contacts	1-3	
Nº flotteurs	1-3	

Pour composer le récit, sélectionner une option chacune aux maison.
Exemple: **IMN DBA INOX V1 P32 F18 L500 C2 N1**

Rev. 04/00 · 15/10/10 · DISIBEINT il réserve le droit de changer les specifications de c'est document sans préalable avis

DISIBEINT ELECTRONIC SL
Segle XX, 91
E08032-Barcelona
T: +34 934 330 370
F: +34 934 354 532
www.disibeint.com
disibeint@disibeint.com