DISIBEINT

IBT PVC 32

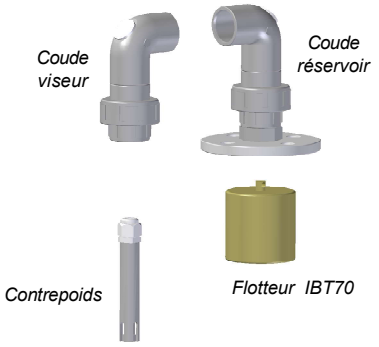

CONTRÔLE VISUEL

Application	Pour le contrôle visuel et/ou électrique du niveau de liquide dans réservoirs à la pression atmosphérique. Facile à installer.
Principe de fonctionnement	Quand le flotter haut ou basse en raison de changements de niveau de liquide, le contrepoids externe montre la même situation. Il pouvoir incorporer des contacts électriques ou capteurs analogiques pour effectuer une commande électrique niveau. (Voir accessoires page 2)
Caractère différentiel	La visualisation du niveau de liquide dans le tube extérieur est opposée à la réalité. C'est-à- quand le niveau est maximale, le contrepoids est dans le inférieur le tube et vice-versa.

Corps	Connexion processus	Par bride Ø110 mm. PVC.
	Dist. mesurage (D)	Fourni aux sections de 1 et 2 m.
	Bouchon fermeture	PVC
	Tube	Ø 32 mm. Glass PVC
	Pression	Atmosphérique
	Température	-10..+60 ºC
	Protection	IP20

Flotteur	Modèle	[IBT70] : Cylindrique Ø70 x 70 mm., PP. Dans d'autres matériaux, consultez.
	Densité (g/cm³)	e > 0,59
	Température (ºC)	-10..+80
	FS / FH (mm)	40 / 30
	FS FH	

Éléments visuels	Référence	**CPCI32**	**NS**
	Dimensions	Ø25x97 mm	Ø49x95 mm
	Matériel	PVC, gris	PP, gris
	Fonction	Actionneur à contact BPCBA-50 (voir page 2)	Contrepoids
	Image		

Coude Viseur	Dimensions	Coudé 90º. Ø40x125 mm
	Matériel	PVC
		Incorpore manchon de jonction avec tube glass

Coude Dépôt	Dimensions	Coudé 90º. Ø40x148 mm
	Matériel	PVC
		Incorpore bride PVC Ø120 mm

Dimensions

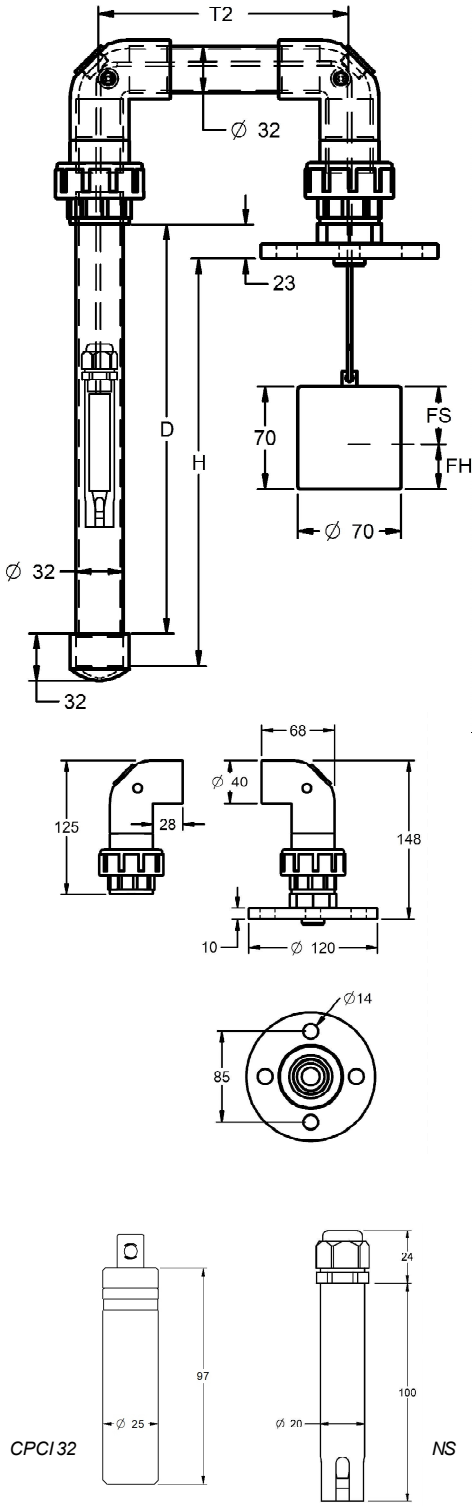

ACCESSOIRES DE CONTRÔLE ÉLECTRIQUE

Pour plus d'informations, voir la documentation spécifique à chaque produit.

Contacts libres de potentiel BPCBA 50

Contact bistable pour la détection de niveau. L'activation du contact est effectuée par le flotteur qui, lorsqu'il atteint la hauteur du contact, change d'état et le reste jusqu'à la descente du flotteur.

Capteur capacitive SCET

Contact bistable pour la détection de niveau. La sortie reste activée lors de la détection du liquide et désactivée autrement.

Transmetteurs magnétiques de niveau

TMN 300 BP INOX : Salida 4-20 mA
TMR BP INOX : Sortie résistive

Quand le flotter haut ou basse grâce à l'action du liquide, sont activés ou désactivés une succession de contacts reed générateur une sortie proportionnelle un niveau de hauteur.

ACCESSOIRES GÉNÉRAUX

Tube Glass PVC		· Tube Glass, Ø32 mm · PVC transparent · Fourni aux sectins de 1 et 2 m
Anneau		· Anneau par support de tube Ø32 mm · PVC gris · Il est conseillé d'utiliser un minimale de 2 pièces
Lien tube		· Lien par tube PVC Ø32 · Ces't nécessaire tantes pièces comme existe des unions entre les tubes · Chaque lien augmente de 3 mm de longueur totale
Bouchon inférieur		· Bouchon inférieur par tube Ø32 mm · PVC gris
Corde PP Ø3 mm		· Corde, Ø3 mm · PP
Attacher-câbles Ø3 mm		· Attacher-câbles, Ø3 mm · Acier galvanisé

EXEMPLES D'INSTALLATION

Avec contacts libres de potentiel (BPCB 32) et/ou capteurs capacitifs (SCET)

Avec transmetteurs magnétique de niveau (TMN/TMR)

Composition de le référence

Si se indique dimensions H et T2, fourni pièces jointes générale nécessaire.

Les accessoires de contrôle électrique Il est demandé à part

* Valeurs standard

IBT PVC 32 / [ ] H [ ] / [ ]

Flotteur IBT 70	PP	*
	INOX	
	PVDF	
Hauteur totale de le dépôt (H)	(mm)	
Distance de séparation (T2)	(mm)	

Pour composer la référence, sélectionnez une option dans chacune des colonnes.
Exemple: **IBT PVC 32/ PP H 2000 / 400**

Rev. 00/00 · 02/07/2019· DISIBEINT il réserve le droit de changer les specifications de c'est document sans préalable avis

DISIBEINT ELECTRONIC SL
Segle XX, 91
E08032-Barcelona
T: +34 934 560 995
F: +34 934 354 532
www.disibeint.com
disibeint@disibeint.com