DISIBEINT

CNV 150 / CNV 150 Ex

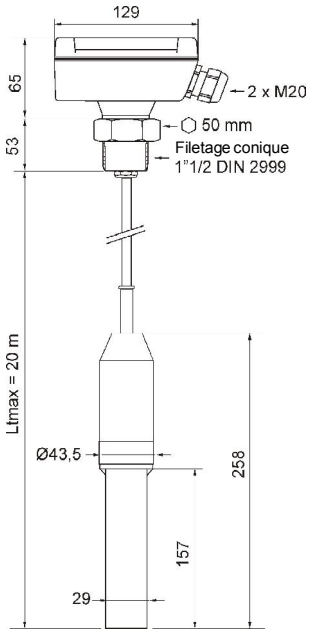

SENSEUR DE NIVEAU VIBRANT POUR SÓLIDES EN GRAINS. PROLONGATION AVEC CABLE.

Fonction	Détecte le niveau dans des matières solides, sous forme de grains ou fins avec un bas niveau d'humidité.Utilizable dans des produits de densité moyenne (>20 g/l)
Principe de fonctionnement	Sur le côté inférieur de la sonde se loge un cristal piézoelectrique qui vibre à une fréquence de 285 Hz en l'air. Quand un produit arrive à la hauteur de la sonde, l'oscilation change et le circuit électronique commute le signal de sortie. L'extremité inférieure de la sonde rassemble la sensibilité maximale. Du fait que l'extrémite supérieure de la sonde détecte le minimum de sensibilité, celà réduit le problème de fausses alarmes causées lors du remplissage ou vidange du réservoire. L'effet vibrant produit détachement de la douane les produits quand sonde est à l'air.
Prolongation	Par câble, sur demande. La longueur maximale est de 20m.
Connexion processus	Bouchon filetage 1"1/2 NPT (DIN2999).
Sortie	Relais SPDT 5A / 250 VCA
Tension d'alimentation	20..250 VCA/CC
Consommation	3 VA
Temporisateur	En détectant: 1 seconde. Laissant à détecter: 2..5 secondes
Matériel	*Bôite*: Aluminium avec couverture RAL7001. *Sonde*: Inox AISI304 (1.4301)
Température	Sur la tête de la sonde: -20..+60ºC - Sur le senseur: -20..+80ºC
Pression	10 bar
Sensibité	Position A: Matériaux légers, avec faibles densités jusqu'à 20 g/l. Position B: Ajustement standard suffisant pour la plupart des matériaux. Position C: Matériaux lourds avec des densités élevées (très faible sensibilité).
Protection	*Bôite*: IP66. *Sonde*: IP67
Mode de detection	Doit être sélectionné avant mettre en marche l'équipe: Position H: Le relais est activé sans la présence de la matière. Position L: Le relais est activé par la présence d'un matériau.
Exemple d'installation	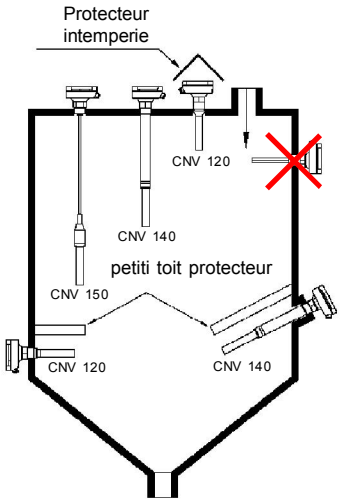
Charge max sur la sonde	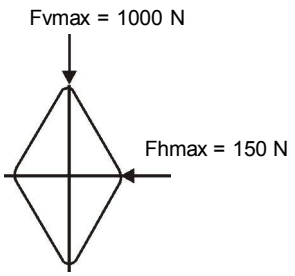
Version ATEX	Reference: CNV 150 Ex Certifiée par Group II, Categorie 1/2 D (poudre). Pour Zones 20, 21 et 22.

Montage	Le capteur CNV-150 peut être monté sur le silo à la fois latéralement et verticalement. Ne pas visser en tournant le corps, utiliser une clé de 36mm. Généralement installé vissé à la paroi latérale du silo au niveau que l'on souhaite détecter le produit, il est recommandé de placer la sonde à un angle compris entre 20 et 30° vers la sortie du silo pour faciliter matériau de s'écouler plus facilement et ne reste pas sur sonde. En choisissant le point de montage doit tenir compte de l'angle d'inclinaison du cône de remplissage et de vidange pour les conducteurs de signaux de donner suffisamment de temps pour l'action le transport ou mécanismes de signalisation.
Protection dans l'installation	S'il est nécessaire d'employer un toit de protection pour être placé environ 150mm sur la sonde. Cette verrière également être utilisé lorsque les niveaux sont minimes ou silos intermédiaires qu'il ya un risque de pontage ou que le système de drainage et de la nature du produit peut être une forte surcharge sur la sonde. (Voir par exemple l'installation, page 1).
Orientation Presse-étoupe du câble	Ils doivent toujours regarder vers le bas pour éviter l'humidité de pénétrer dans le corps. Si le corps n'est pas dans la position correcte après la sonde fermement vissée dans la paroi du silo, procéder comme suit: 1. Retirer le couvercle 2. Desserrer la vis tourné de la position du centre 3. Positionner le corps vers la droite ou vers la gauche (jamais un tour complet) jusqu'à ce que vous regardez en bas preensaestopas 4. Serrer le boulon de réglage et refermez le couvercle.
Mode de réglage	Haut niveau: Avec la sonde dans l'air, positionner le pont "détection du type" sur position "H": le relais est activé (led illuminé fixe). Quand la sonde détecte le produit hors tension, relais désactivé et led s'éteint clignoter. Niveau bas: Avec la sonde dans l'air, déplacer le “détection du type" sur position "L": relais hors circuit (led clignotant). Quand la sonde détecte le produit active le relais (led illuminé fixe) désactivé quandarrête la détection de la sonde ou pas de défaillance de la tension d'alimentation. 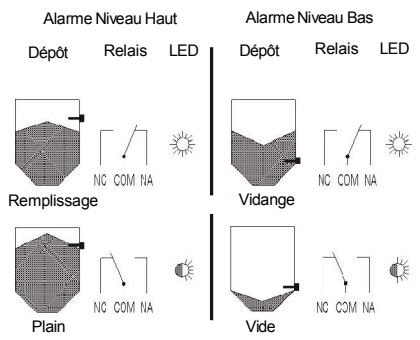 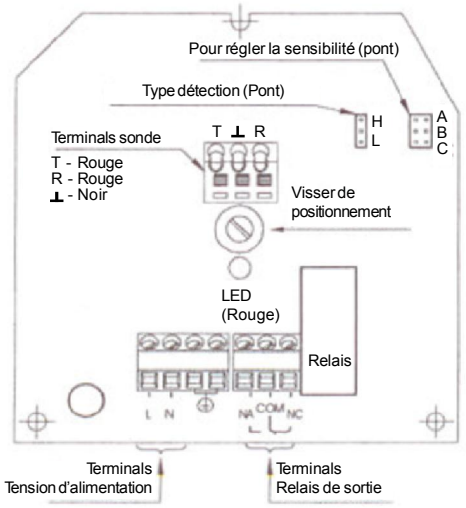 La section maximale des conducteurs est de 1,5mm²
Sensibilité	Position A: Utilisez ce réglage uniquement pour les matériaux légers avec de faibles densités jusqu'à 20 g/l. Position B: Réglage standard, suffisant pour la plupart des matériaux. Position C: Pour les matériaux lourds à forte densité. Dans cette position, la sensibilité du contrôleur est faible, les matériaux légers ne peuvent pas être détectés par ce paramètre.
Iinstructions de sécurité	· Ne pas manipuler sans couper la tension du capteur alimnentación · Avant d'effectuer le raccordement électrique de comparer plaque signalétique correspondent à la connexion. · Si l'alimentation et relais de signal ne provient pas de la même source, les câbles de raccordement de l'alimentation doivent être séparés des câbles de relais à travers fixateurs câble, afin d'éviter câbles de raccordement de l'alimentation en contact avec les bornes du relais et vice-versa (ce qui serait possible en cas d'erreur, par exemple, une rupture de fil). · L'alimentation électrique doit être protégée par un fusible (max. 4A). · Protéger les contacts du commutateur sur les charges inductives. · La connexion à la terre de l'appareil doit être effectuée en toute sécurité

DISIBEINT ELECTRONIC SL
Segle XX, 91
E08032-Barcelona
T: +34 934 330 370
F: +34 934 354 532
www.disibeint.com
disibeint@disibeint.com