DISIBEINT

CNV 120 / CNV 120 Ex

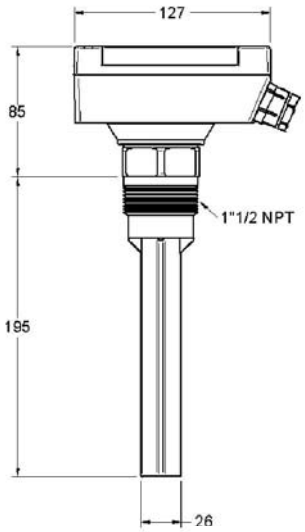

SENSEUR NIVEAU VIBRANT POUR SOLIDES FINS

Fonction	Détection de niveau des solides, granulés ou de poudre. Sensible produits extrêmement légers (>20 g/l).
Principe de fonctionnement	Sur le côté inférieur de la sonde se loge un cristal piézoelectrique qui vibre à une fréquence de 285 Hz en l'air. Quand un produit arrive à la hauteur de la sonde, l'oscilation change et le circuit électronique commute le signal de sortie. L'extremité inférieure de la sonde rassemble la sensibilité maximale. Du fait que l'extrémite supérieure de la sonde détecte le minimum de sensibilité, celà réduit le problème de fausses alarmes causées lors du remplissage ou vidange du réservoire. L'effet vibrant produit détachement de la douane les produits quand sonde est à l'air.
Prolongation	Par câble, selon commande. Longueur maximale, 20m.
Connexion process	Bouchon filetage 1"1/2 NPT (DIN2999).
Sortie	Relais SPDT 5A / 250 VCA
Tension d'alimentation	20..250 VCA/CC
Fréquence de vibration	3 VA
Temporisation	En détectant: 1 seconde. En laissant de détecter: 2..5 secondes
Matériel	Boîtier: Aluminium avec couverture RAL7001. Sonde: Inox AISI304 (1.4301)
Température	Standard: Boîtier: -20..+60ºC. Sonde: -20..+80ºC Haute température: Boîtier: -20..+60ºC. Sonde: -20..+150ºC (voir page 3)
Pression	10 bar
Sensibilité	Position A: Matériaux légers avec densités faibles allant jusqu'à 20 g/l. Position B: Réglage standard, suffisant pour la plupart des matériaux. Position C: Matériaux lourds avec des densités élevées (très faible sensibilité).
Protection	*Boîtier*: IP66. *Sonde*: IP67
Mode de détection	Doit être sélectionné avant mettre en marche l'équipe: Position H: Le relais est activé sans la présence de la matière. Position L: Le relais est activé par la présence d'une matière.
Exemple d'installation	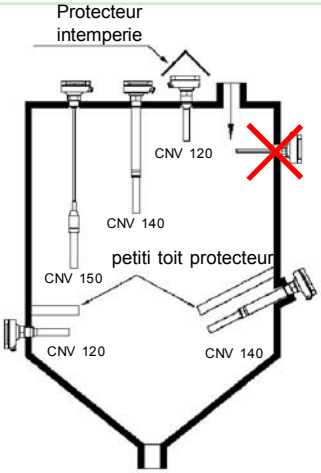

Charge max. sur la sonde	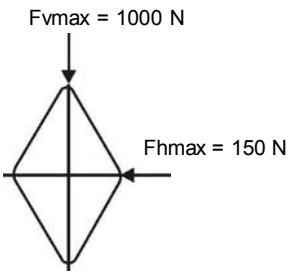

Version ATEX	Référence: CNV 120 Ex Certificat pour Groupe II, Categorie 1/2 D (poussière). Pour Zones 20, 21 et 22.

Montage	Le capteur CNV-120 peuvent être montés en marche le silo à la fois latéralement et verticalement. Ne pas visser faire tourner le corps utilisant d'une clé de 36 mm. Normalement installé vissée sur la paroi latérale du silo à la hauteur que vous voulez détecter le produit, Il est recommandé de placer la sonde avec une inclinaison comprise entre 20 et 30° direction de la sortie du silo pour permettre à la matière de s'écouler plus facilement et ne reste pas sur la sonde. En choisissant point de montage, il convient de noter l'angle d'inclinaison de remplissage et la coulée du cône pour les contrôleurs donner le signal dans le temps performances suffisantes pour sur les mécanismes transport ou de signalisation.
Protection en l'installation	Si nécessaire d'employer un toit de protection qui doit être positionné autour de 150 mm au-dessus de la sonde. Cette verrière également être utilisé lorsque les niveaux sont minimes ou silos intermédiaires qu'il ya un risque de pontage ou que le système de drainage et de la nature du produit peut être une forte surcharge sur la sonde. (Voir par exemple l'installation, p. 1).
Orientation de presse-étoupe du câble	Ceux-ci devraient Toujours regarder vers le bas pour éviter l'humidité de pénétrer dans le corps. Si le corps n'est pas dans la position correcte après vis la sonde contre la paroi du silo, procédez comme suit: 1. Enlever couvercle 2. Desserrer moitié tourner la vis positionner le centre 3. Positionner le corps vers la droite ou vers la gauche (jamais un tour complet) jusqu'à ce que vous regardez en bas preensaestopas 4. Serrer la vis positionnement et la fermeture du couvercle.
Mode réglage	Niveau haut: Avec la sonde dans l'air, positionner le pont "Type de détection" dans le position "H": le relais est activé (voyant allumé fixe). Quand la sonde produit détecte le relais s'active et la led clignotante passe. Niveau bas: Avec la sonde dans l'air, positionner le pont "Type de détection" dans le "L": le relais est excité (voyant clignotant). Quand la sonde détecte le produit active le relais (led allumé en fixe), désactivé quand la sonde ne détecte plus l'échec ou de la tension. 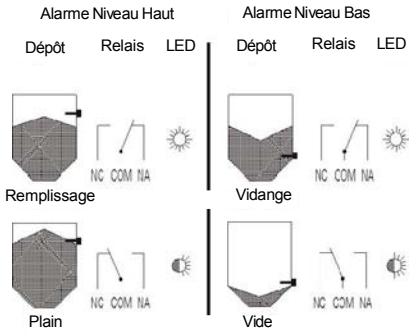 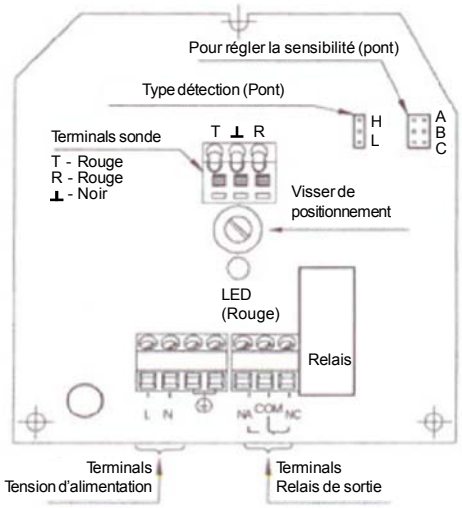 La section maximale des conducteurs est de 1,5mm²
Sensibilité	Position A: Utiliser réglage seulement pour matériaux légers, avec densités basse jusqu'à 20g/l. Position B: Réglage standard, suffisant pour la plupart des matériaux. Position C: Pour les matériaux lourds de fortes densités. Dans cette position, la sensibilité du contrôleur est faible, les matériaux légers ne peuvent pas être détectés par ce paramètre.
Indications de sécurité	· Ne manipulez pas le capteur sans débrancher précédemment tension alimnentación. · Avant d'effectuer la connexion électrique comparaison des données de la plaque correspondant à la connexion. · Si l'alimentation énergie et le signal de relais vient pas de la même source, câbles de connexion de l'alimentation d'énergie doivent être séparés des câbles de connexion du relais à travers attaches de câble afin d'empêcher les câbles de connexion de l'alimentation d'énergie en contact avec les bornes du relais et et vice versa (ce qui pourrait être possible en cas d'erreur, rupture de câble). · L'alimentation électrique doit être protégée avec un fusible (max. 4A). · Protégez vos contacts interrupteur de commande en marche les charges inductives. · La connexion à le position terre l'appareil doit être fait en toute sécurité

Adaptation pour à haute température	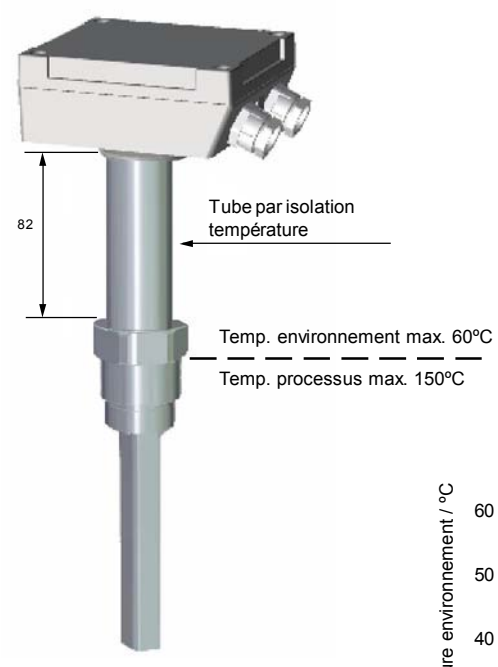

Déviation de température

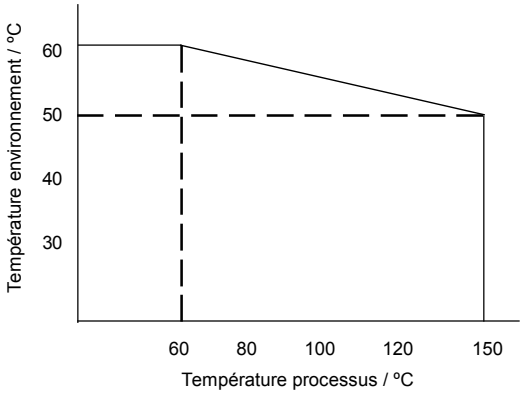

Autres modèles	CNV 100	CNV 110 / CNV 110 Ex	CNV 150 / CNV 150 Ex
Fonction	Pour produire de densité moyenne (> 50 g/l) et avec basse niveau humidité	Pour produire de densité moyenne (>50 g/l)	Extensible jusqu'à 20 m
Tension	24 VCA/CC	20..250 VCA/CC	
Version ATEX	-	ATEX Group II, Catégorie 1/2 D (poudre), Zones 20, 21 et 22	

DISIBEINT ELECTRONIC SL
Segle XX, 91
E08032-Barcelona
T: +34 934 330 370
F: +34 934 354 532
www.disibeint.com
disibeint@disibeint.com