DISIBEINT

CNV 110 / CNV 110 Ex

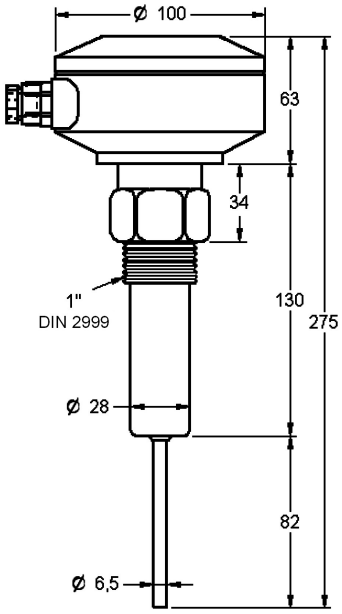

CAPTEUR DE NIVEAU VIBRANT POUR SOLIDE EN GRAINS OU POUDRE

Fonction	Détection de niveau à solide, granulaire ou en poudre. Utilisables les produits de moyenne densité (> 50 g / l).
Principe fonctionnement	Dans la partie inférieure sonde héberge un cristal piézo-électrique qui vibre à une fréquence de résonance. Quand un produit atteint la hauteur de la sonde, les modifications d'oscillation et circuit électronique commute le signal de sortie.
Connexion au processus	Filetage conique 1” selon DIN 2999. Inox AISI304.
Connexion électrique	Par boîtier de connexion aluminium injecté, couverture RAL 7001
Sortie	Relais SPDT 5A / 250 VCA
Tension / Consommation	20..250 V CA/CC ±10% / 3VA
Détection de niveau	Réglable par sélecteur situé à l'intérieur (voir “Mode réglage").
Temps de réponse	· En détectant: 1 s · En laissant de détecter: 2 à 5 s, selon le produit.
Indicateur de détection	· Tension d’alimentation: Led jaune. · Relais activée: Led rouge.
Température	· En boîtier: -20..+60ºC · En sonde: -20..+70ºC
Pression	10 bar
Ddensité	> 50 g/l
Charge maximum	80 Nm (application verticale ou horizontale)
Avertissement	Il n'est pas conseillé en utilisant des matériaux collante ou si tendance à se déposer sur la sonde
Protection	Boîtier de connexions: IP 66 / Sonde: IP 67
Version ATEX	Référence: CNV 110 Ex Certifié pour le groupe II, Catégorie 1/2 D (poussière). Pour Zones 20, 21 et 22.

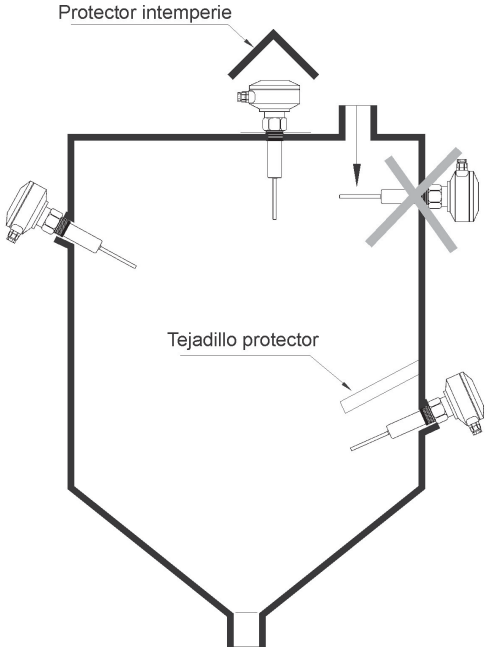

Montage

Le montage du CNV 110 peut se réaliser dans le silo en position latérale ou en verticale.
Ne pas faire tourner le corps pour le visser, utiliser une clef de 38mm.
Normalement il est vissé sur la parois latérale du silo à la hauteur qui a été choisie pour détecter le produit. Pour faciliter le flux de la matière et éviter qu'elle se dépose sur la sonde, on recommende une installation avec une inclinaison de 20º à 30º à la sortie du silo.
Pour la sélection du point de montage, il faut tenir compte de l'angle de l'embouchure de remplissage et le cône de vidange pour que les contrôleurs émettent le signal en temps suffisant pour activer les mechanismes de transports ou de signalisation.

Protection à l'installation

Au besoin pour la protection de la sonde, il faudra installer un petit toit à 150mm au dessus de celle ci. Ce petit toit s'emploiera aussi dans des silos où des voûtes pourront se former lorqu'il y aura une détection de niveau minimum ou intermédiaire, ou bien qu'il puisse exister une forte surcharge sur la sonde à cause du système de vidange et nature du produit. (Voir exemple d' installation sur page antérieure).

Connexion

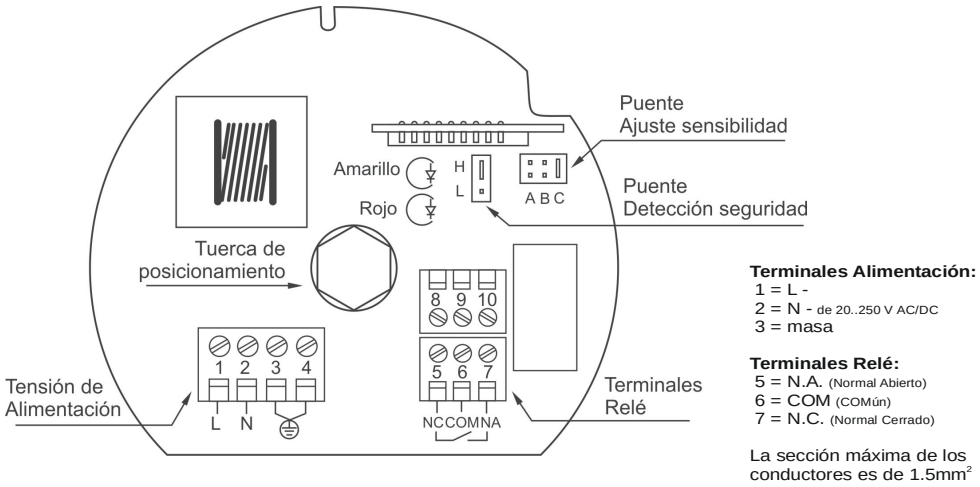

Mode d' ajustement

Detection de sécurité (Pont "HL")

Niveau haut: Sonde en l'air, pont en position H, le relais est activé(led rouge allumé). Lorsque la sonde détecte le produit ou il y a un manque de tension, le relais se désactive et le led rouge s'éteind.

Niveau bas: Sonde en l'air,pont en position L,le relais désactivé (led rouge éteind). Lorsque la sonde est couverte de produit,le relais est activé (led rouge allumé),la sonde ne détecte plus ou manque de tension alors le relais se désactive.

Sensibité (Pont "ABC")

Position A: Matières légères de basses densités, jusque 50 g/l.

Position B: Ajustement standard, suffisant pour la plupart des matières.

Position C: Pour des matières lourdes à densité élevées et qui peuvent former un dépôt sur les baguette vibratoires. Les matières légères ne se détectent pas avec cet ajustement.

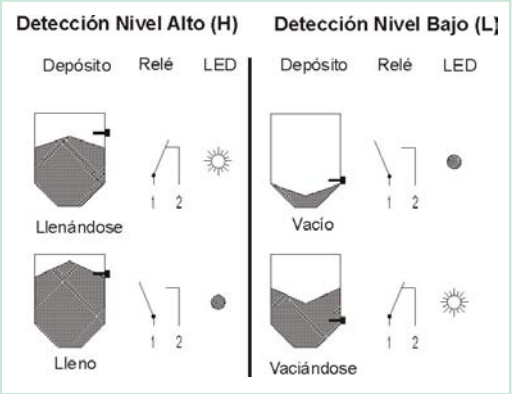

Indications pour la sécurité

· Déconnecter la tension avant de manipuler le senseur.
· Avant de brancher, vérifier les coordonnées de la plaque de caractéristiques.Elles doivent coincider avec la connexion.
· Dans le cas où l'alimentation d'énergie et le signal du relais ne proviennent pas de la même source,les cables de connexion d'alimentation seront séparés de ceux de connexion de relais au moyen de fixations de cable, ce qui evitera que les cables de connnexon d'alimentation d'énergie entre en contacte avec les terminales de relais et vis versa (?=?lo que podría ser posible en caso de error, por ejemplo, rotura de un cable¿¿).
· L' alimentation électrique doit être protégée avec un fusible (máx. 4A).
· Protéger les contactes de l'interrupteur de manoeuvre pour les charges à courant induit.
· La connexion de prise de terre de l'appareil doit être faite avec tout sécurité.

Rev. 00/00 · 11/10/12 · DISIBEINT se réserve le droit de modifier les spécifications sans préavis ce document

DISIBEINT ELECTRONIC SL
Segle XX, 91
E08032-Barcelona
T: +34 934 330 370
F: +34 934 354 532
www.disibeint.com
disibeint@disibeint.com