DISIBEINT

CNPR-N

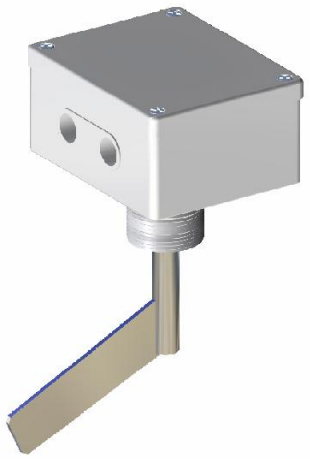

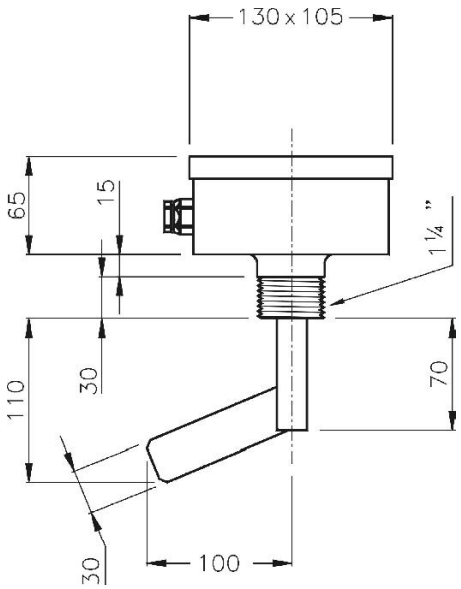

INTERRUPTEUR DE NIVEAU À PELLE ROTATIVE

Champs d'application	Contrôle du niveau de produit pulvérulent, granulé et produit en gros au grain maximun de 15 mm.
Principe de functionnement	Basé sur un moto réducteur à rotation synchrone lente qui fait tourner la pelle constemment.Lorsque le produit arrive sur la pelle il se produit une résistence au tour et un micro-rupteur s'active pour le contrôle de la manoeuvre.Lorsque la pelle se libère du produit, le moto-réducteur récupère sa vitesse de rotation et le microrupteur se désactive.
Corps e t couvercle	ABS renforçé
Pelle et axe	Inox AISI303 (1.4305).
Connexion process	A bride ou fileté 1"1/4 G.
Moto-réducteur	3 VA 50 Hz. 230 VCA V5 RPM
Micro-rupteur	1 inverseur (2A 250V)
Temporisation	2 s. de retard à la déconnexion.
Température	-20..+60 ºC
Pression	-0,3..+0,5 kg/cm².
Degré de protection	IP 65
Entrée de cables	Deux trous fileté PG11.
Poids	800 gr.
Installation	la position à l'installation doit se faire de telle façon que le produit atteigne sans difficulté l'axe et la pelle lors du remplissage et qu'ils soient libérés lors de la vidange
Precaution	Il n'est pas conseillé que le produit tombe directement sur la pelle.Une petite tôle protecterice pourra être installé.

Flasques de montage

BRRA 25

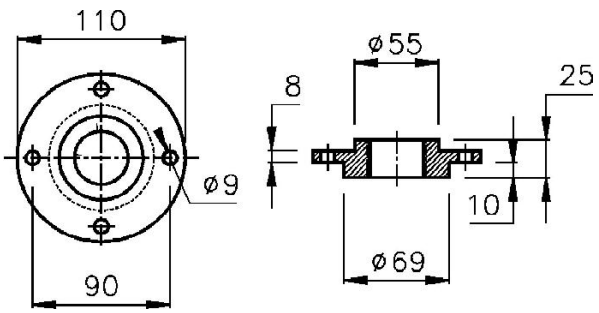

DISIBEINT ELECTRONIC SL
Segle XX, 91
E08032-Barcelona
T: +34 934 330 370
F: +34 934 354 532
www.disibeint.com
disibeint@disibeint.com