DISIBEINT

CNM 40

CONTRÔLE DE NIVEAU POUR SÓLIDES ET LÍQUIDES

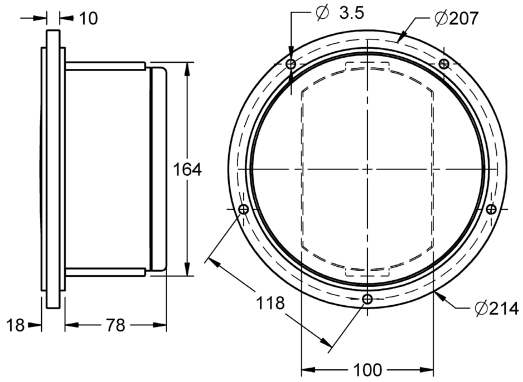

Zone d'application	Contrôleur à membrane, contrôle le niveau des matières en gros, de flux facil à presion atmosphérique.
Principe de fonctionnement	A mesure que la matière entre dans le silos, se tasse, recouvre la membrane, il y a une pression qui s'excerce et l'oblige à reculer en pressionant le mécanisme qui accione l'interrupteur. Cet interrupteur sert à la mise en marche/et arrêt de signaux visuels, accoustiques ou mécanismes de charge et décharge dans des silos et réservoirs.
Corps et couvercle	Aluminium fondu.
Membrane	ø214 mm. Standard nitrile. Sous commande néoprène, viton, etc.
Température de travail	-20..+80ºC
Sortie	Microrrupteur SPDT 15 A /250V
Pression de travail	Réglable, minimum 8 g/cm^3
Réglage de la sensibilité	En serrant ou désserant l'écrou qui pressione le ressort de régulation, il y a augmentation ou diminution de la force nécessaire pour activer l'interrupteur.
Protection	IP53
Pression de travail	Standard 100 g., 200 g. Sous commande, 10 g., 25 g., sensibilité réglable de 100..200 g. Avec membrane en acier inoxydable, réglage de 200..500g.
Interrupteur	Micro-rupteur inverseur unipolaire 15 A 230 VCA.
Entrée de cables	Trou fileté pour PG 11 sur le côté superieur.
Réglage de la sensibilité	En déplaçant l'équerre support sur la partie centrale, la matière doit faire plus de force pour activer l'interrupteur. **Modèles à sensibilité réglable:** En serrant ou déssérant l'écrous du mécanisme de régulation, le matériel pressionera plus ou moins pour activer l'interrupteur. **Modèles à pression de 10 g.:** Il n'est pas convenable de varier sa sensibilite. Ajustés en fabrique en sensibilité maximale.
Installation	Pour le montage la membrane des contrôleurs devra être en position verticale afin d'assurer son retour lorsque le réservoir se videra. Ne pas obstruir le filtre d'air qui se trouve sur le côté inférieur,il compense et assure la sensibilité du contrôleur.

Installation

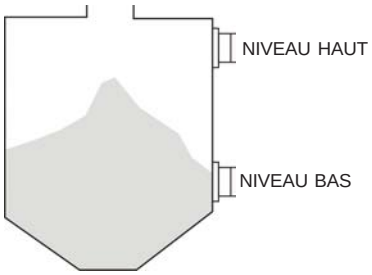

Exemple de connexion

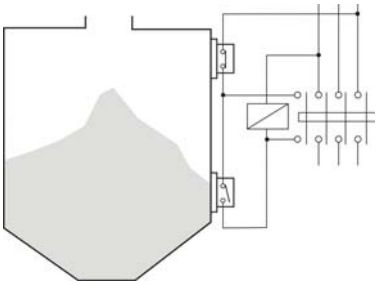

Rev. 00/00 · 19/10/10 · DISIBEINT se réserve le droit de modifier les spécifications de ce document sans préavis.

DISIBEINT ELECTRONIC SL
Segle XX, 91
E08032-Barcelona
T: +34 934 330 370
F: +34 934 354 532
www.disibeint.com
disibeint@disibeint.com