DISIBEINT

# CNM 30 / CNM 30 Ex

## CONTROLEUR DE NIVEAU POUR SÓLIDES

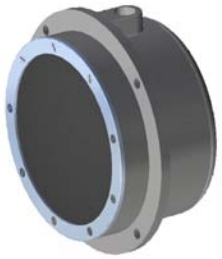

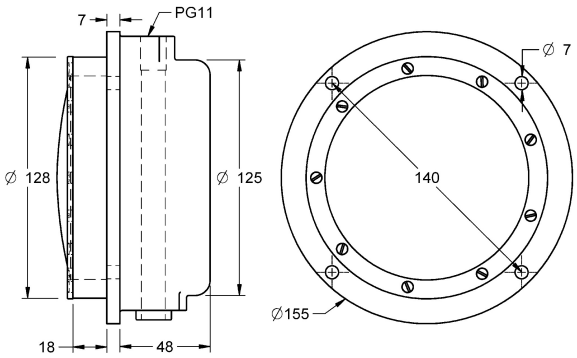


| | |
|---|---|
| Zone d'application | Contrôleur à membrane, contrôle le niveau des matières en gros, de flux facil à presion atmosphérique. |
| Principe de fonctionnement | A mesure que la matière entre dans le silo, se tasse ,recouvre la membrane, il y a une pression qui s'excerce et l'oblige à reculer en pressionant le mécanisme qui accione l'interrupteur.<br>Cet interrupteur sert à la mise en marche/et arrêt de signaux visuels, accoustiques ou mécanismes de charge et décharge dans des silos et réservoirs. |
| Corps et couvercle | Plastique dur. Sous commande en aluminium |
| Membrane | Standard nitrile. Sous commande neoprène, viton, acier inoxydable, etc. |
| Température travail | -20..+80ºC |
| Protection | IP50 avec joint sur le couvercle IP53. Opcionnel ATEX. |
| Pression de travail | Estandard 60 gr.<br>Sous commande, 10 g., 25 g., sensibilité réglable de 60..1000 g.<br>avec membrane en acier inoxydable, réglable de 150..2000g. |
| Interrupteur | Micro-rupteur inverseur unipolair 10 A 250 VCA. |
| Entrée de cables | Trou fileté pour PG 11 sur le côté supérieur. |
| Réglage de sensibilité | En déplaçant l'équerre support sur la partie centrale, la matière doit faire plus de force pour activer l'interrupteur.<br>**Modèles à sensibilité réglable:** En serrant ou déssérant l'écrous du mécanisme de régulation, le matériel pressionera plus ou moins pour activer l'interrupteur.<br>**Modèles à pression de 10 g.:** Il n'est pas convenable de varier sa sensibilite. Ajustés en fabrique en sensibilité maximale. |
| Installation | Pour le montage la membrane des contrôleurs devra être en position verticale afin d'assurer son retour lorsque le réservoir se videra.<br>Ne pas obstruir le filtre d'air qui se trouve sur le côté inférieur,il compense et assure la sensibilité du contrôleur. |

**Installation**

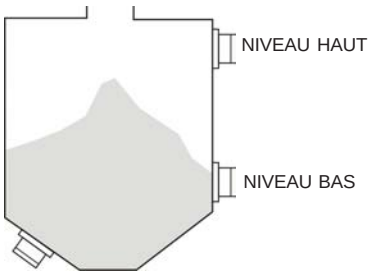


**Exemple de connexion**

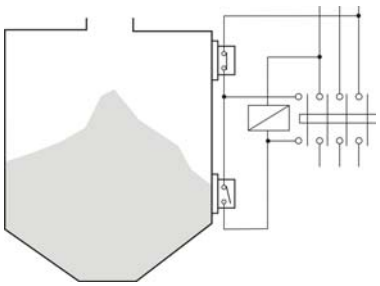



DISIBEINT ELECTRONIC SL
Segle XX, 91
E08032-Barcelona
T: +34 934 330 370
F: +34 934 354 532
www.disibeint.com
disibeint@disibeint.com