DISIBEINT

TPSM TB

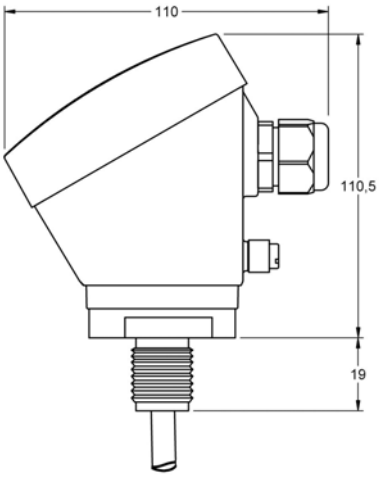

TRANSDUCTOR DE PRESIÓN SUMERGIBLE

Aplicación	Adaptador para la instalación de un sensor de presión mediante tapón roscado y caja de conexiones.
Conexión a proceso	Tapón roscado. Cualquier medida a partir de 1/2” G. Inox AISI316 o PVC.
Conexión eléctrica	Caja de conexiones. PBT. 64 x 95 x 110 mm
Tipo de sensor	Cualquier modelo sumergible TPSM (ver abajo)
Características sensor	Según modelo elegido
Longitud del cable (m)	Bajo demanda
Protección caja	IP67
Protección sensor	IP68

Sensores de presión utilzables con el adaptador TPSM TB:

TPSM 50	TPSM 55	TPSM 40	TPSM 41	TPSM 60	TPSM 61	TPSM 75

DISIBEINT ELECTRONIC SL
Segle XX, 91
E08032-Barcelona
T: +34 934 330 370
F: +34 934 354 532
www.disibeint.com
disibeint@disibeint.com