NRA 1”1/2 PG9 / NRAI 1”1/2 PG9

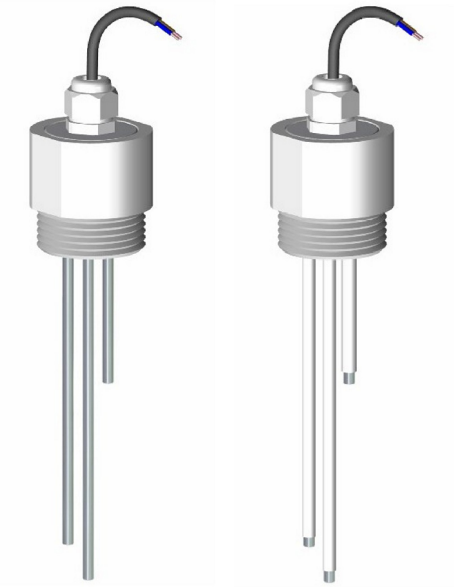

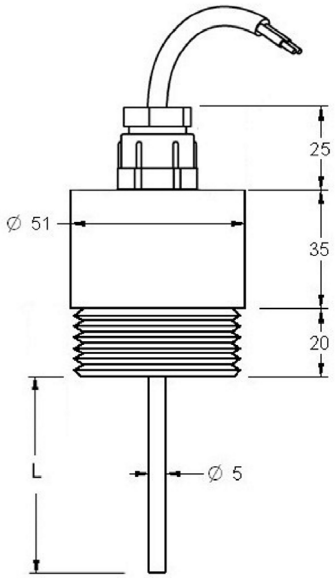

ELECTRODOS CONDUCTIVOS

Descripción	Conjunto de electrodos para el control de nivel en líquidos conductores. Aplicable en todo tipo de depósitos, abiertos o cerrados.
Material del cuerpo / color	PTFE / blanco
Electrodo	Inox AISI316 (1.4401). Ø5 mm. El número de electrodos depende de la función de control de nivel que se vaya a realizar. Consulte las características específicas de cada relé de nivel.
Longitud electrodo	Estándar, 1000 mm. Otras longitudes bajo demanda. Todos los electrodos se suministran a la misma medida. Para establecer los puntos de detección del nivel, corte cada electrodo a la altura deseada en cada caso. Recuerde que el electrodo común o de referencia debe ser de igual o mayor longitud que cualquiera del resto.
Conexión a proceso	Tapón roscado 1”1/2 G
Conexión eléctrica	Cable Silicona. Salida por prensaestopa IP66. Long. 3 m (otras longitudes bajo demanda)
Temperatura máxima	+100 ºC
Presión	1 Kg/cm^2 (a 20 ºC)
Recubrimiento electrodos	Opcionalmente, los electrodos pueden ser protegidos con Poliolefina de aislamiento para garantizar los puntos de detección establecidos.
Protección	IP66
Utilizables con	Relés de nivel para líquidos conductores: familias de relés PN, DN y SN (ver página siguiente).
Advertencia	DISIBEINT ELECTRONIC SL no se hace responsable del comportamiento eléctrico de estos electrodos si se emplean relés controladores de otros fabricantes.

Composición de la referencia

		Nº Electrodos
NRA	1”1/2 - PG9	1E 2E 3E 4E 5E
NRAI (con recubrimiento)		

Para componer una referencia, seleccionar una opción de cada una de las columnas.
Ejemplo: **NRA 1”1/2-PG9 2E**

Accesorios

	TUERCA	SEPARADOR	PS-3
			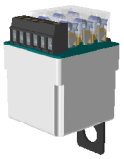
Función	Tuerca para sujección	Separador de electrodos	Protector de sobretensiones en la línea de sondas
Referencia - Material - Color	NR.TUE/P 1”1/2 - PTFE - Blanco	NR.SEP/P - PTFE - Blanco	PS3 - Noryl (caja) - Gris claro

Rev. 02/00 · 26/10/16 · DISIBEINT se reserva el derecho de alterar las especificaciones de este documento sin previo aviso.

DISIBEINT ELECTRONIC SL
Segle XX, 91
E08032-Barcelona
T: +34 934 330 370
F: +34 934 354 532
www.disibeint.com
disibeint@disibeint.com

RELÉS DE NIVEL PARA LÍQUIDOS CONDUCTIVOS

· Porta-electrodos compactos y electrodos de uso exclusivo en líquidos conductivos.
Se utilizan para controlar puntos de nivel independientes o combinados entre ellos, en depósitos de baja altura.
· Necesitan conectarse a un relé de nivel para líquidos conductivos
· El número de electrodos se determina por la función del relé escogido

PNSA | **DNSA** | **SNSA**

· **Control de máximo y/o mínimo nivel**
· Aplicación general
· Sensibilidad: 10..100Kohms
· Tensión/Intensidad (sondas): 24 VCA/4 mA

PNFA | **DNFA**

· **Control combinado de fallo de fase y de máximo y/o mínimo nivel**
· Sensibilidad: 10..100Kohms
· Tensión/Intensidad (sondas): 24 VCA/4 mA

PNCA | **DNCA**
PNCB | **DNCB**

· **Alimentación CC o CA**
· **Doble contacto de relé**
· Control de máximo y/o mínimo nivel
· Sensibilidad: 8..45 Kohms
· Tensión/Intensidad (sondas): 6,2 VCA/3,2 mA

PNEA | **DNEA**

· **Para líquidos de alta resistividad: aguas destiladas, desmineralizadas...**
· Máximo y/o mìnimo nivel
· Dos gamas de sensibilidad: 10..100 Kohms / 200 Kohms..4,7 Mohms
· Tensión/Intensidad (sondas): 24VCA/4mA

PNDA | **DNDA**

· **Control automático de pozo y depósito**
· Sensibilidad: 10..100 Kohms
· Tensión/Intensidad (sondas): 24 VCA/4mA

PNGA | **DNGA**

· **Control de nivel doble**
· Dos controles de nivel independientes
· **Contactos NA**
· Máximo y/o mínimo nivel
· Sensibilidad: 10..100 Kohms
· Tensión/Intensidad (sondas): 24 VCA/4 mA

PNHA | **DNHA**

· **Control de nivel doble**
· Dos controles de nivel independientes
· **Contactos NC**
· Máximo y/o mínimo nivel
· Sensibilidad: 10..100 Kohms
· Tensión/Intensidad (sondas): 24 VCA/4 mA

SNDA

· **Dos controles de nivel independientes**
· Contactos NA/NC
· Máximo y/o mínimo nivel
· Sensibilidad: 10..100 Kohms
· Tensión/Intensidad (sondas): 24 VCA/4 mA

SNZA

· **Control de 3 niveles independientes, pertenecientes al mismo depósito o no**
· Múltiples posibilidades de aplicación
· Ajustes independientes por cada relé
· Función Max-Min o por Punto de Nivel
· Temporización a la detección de nivel: 0..10s
· Sensibilidad: 1..100Kohms
· Tensión/Intensidad (sondas): 5 VCA/4 mA

MNZA

· **Tres controles de nivel independientes**
· Contactos NA/NC
· Máximo y/o mínimo nivel
· Sin caja. Para montaje directo en rail DIN
· Sensibilidad: 10..100 Kohms
· Tensión/Intensidad (sondas): 24 VCA/4 mA