DISIBEINT ELECTRONIC SL

Manual de usuario

Visualizador universal

IPD

Montaje

Montaje panel:

Ventana de 46 x 91$^{+0,5}_{-0}$ mm (2.5" x 3.5"$^{+0,3}_{-0}$)

Plástico ABS (UL94-HB)

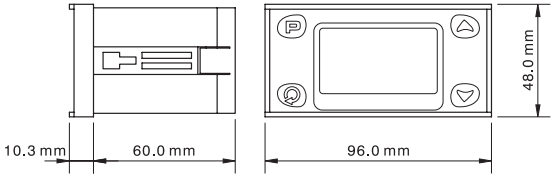

Precauciones generales en la instalación

No se deben ubicar los equipos en entornos excesivamente próximos a elementos de potencia como contactores, triacs, puentes rectificadores, transformadores de alta tensión, etc. En la medida de lo posible, se aislarán los equipos de los elementos emisores de parásitos mediante, por ejemplo, un apantallamiento conectado a tierra.

NO

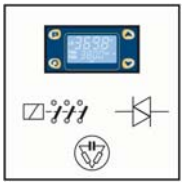

SI

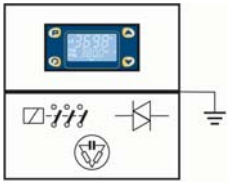

No se expondrán los equipos a temperaturas y humedades extremas:

- Temperatura ambiente máxima de trabajo 40ºC
- Humedad ambiente sin precipitación máxima 90%.

NO

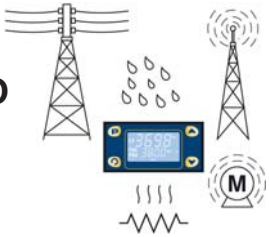

SI

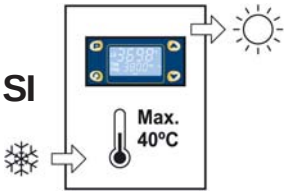

Las conexiones deberán hacerse separando, físicamente, las señales de medida de las señales de control o potencia.

No se debe aprovechar la conexión de los bornes de red del equipo para alimentar las líneas de mando de contactores, motores, etc.

NO

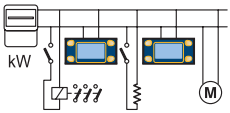

SI

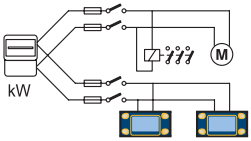

En términos generales, se recomienda dedicar una línea exclusiva de alimentación para los equipos tomada directamente de la acometida general y dotada de las oportunas protecciones y, en su defecto, colocar un transformador de aislamiento con la pantalla unida a tierra.

Precauciones en el conexionado

Antes de aplicar alimentación o señales asegurarse de la corrección del cableado.

Comprobar en las entradas analógicas de corriente que la polaridad es correcta y que el shunt está presente. Si es interno, mediante el jumper oportuno y si es externo comprobando que la correspondiente resistencia de shunt (3,74 ohm) está conectada en las bornas pertinentes.

En entradas Pt 100 la comprobación del tercer hilo nos evitará indicaciones saturadas.

En las entradas de mV y termopar, además de la polaridad es importante asegurarse que el shunt interior del canal no está seleccionado.

Toda tensión entre bornas superior a 3 V, de un mismo canal o entre canales distintos, puede provocar la avería del equipo.

Siempre es recomendable utilizar mangueras de hilo trenzado y apantallado para las líneas de señal, además de utilizar conducciones diferentes de las señales de potencia o control.

Para que el apantallamiento funcione correctamente se ha de unir a una tierra de calidad (tierra de instrumentación) en uno solo de sus extremos. **Nunca unir a tierra los dos extremos de la pantalla.**

Evitar, siempre que se pueda, la tierra eléctrica donde se conectan los actuadores, motores y unidades de potencia. Con frecuencia, debido a la mala calidad de éstas, suelen ser una fuente de perturbaciones.

Se recomienda utilizar cable de cobre de 1 mm^2 de sección mínima para las señales a medir.

La conexión de las comunicaciones se debe efectuar exclusivamente con cable trenzado y apantallado.

Conexionado

Jumper interno S1 en posición 2-3 (pag. 7)

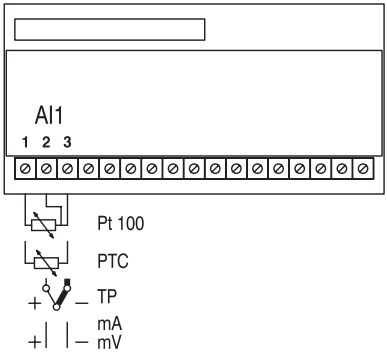

Jumper interno S1 en posición 1-2 (pag. 7)

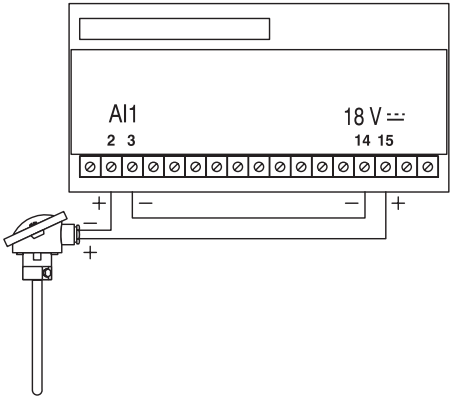

Descripción del frontal

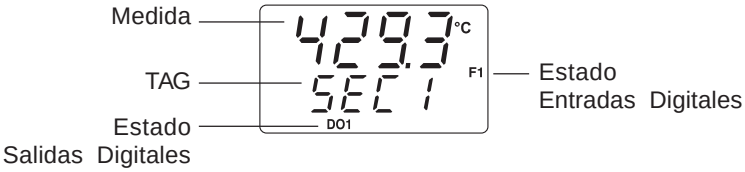

Teclado

- En cualquier lugar, retrocede al menú del que procede.
- Avanza al paso siguiente. Validar dato.
- Incrementa Valor
- Decrementa Valor

Mensajes de error

Erro	Revise sonda y conexiones
OuEr	Medida supera límite superior ó 9999
UndE	Medida supera límite inferior ó -1999

Menú principal

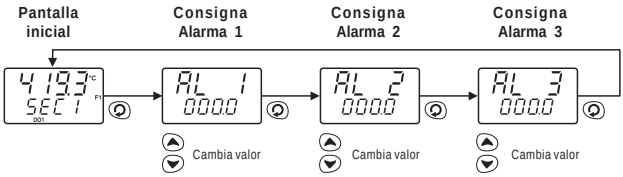

Menú configuración

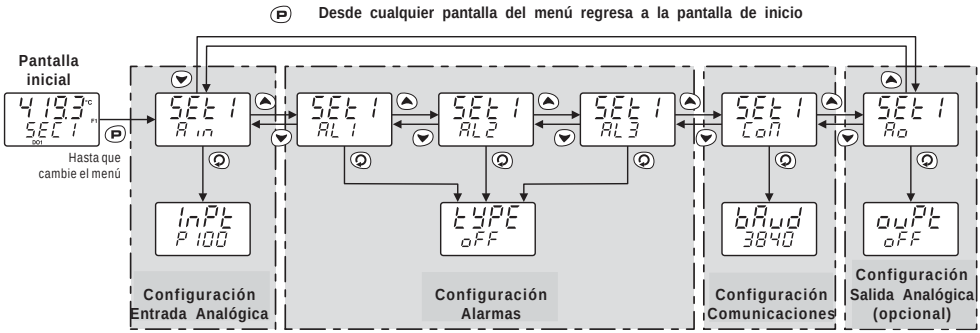

Configuración Entrada Analógica

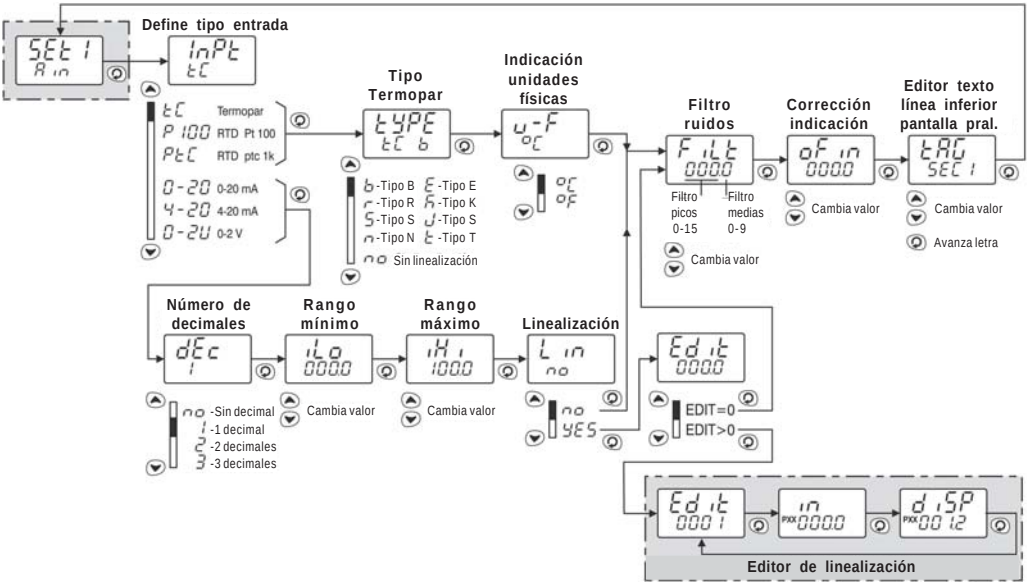

Editor de linealización

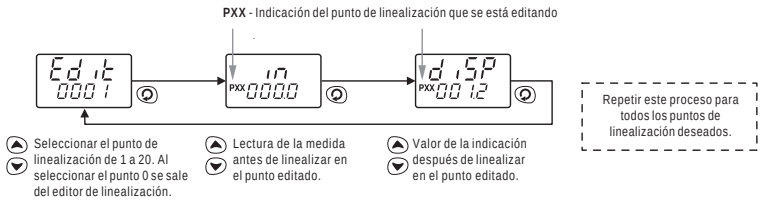

Configuración alarmas (AL1, Al 2, AL3)

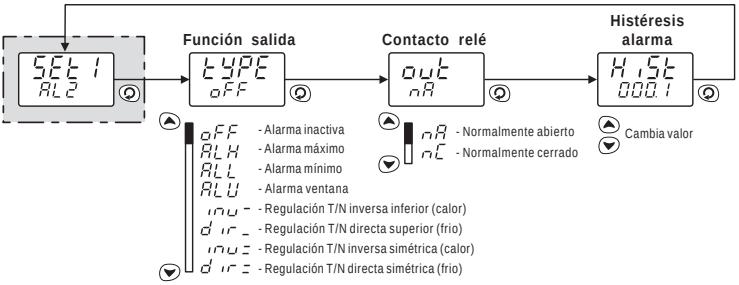

Configuración comunicaciones

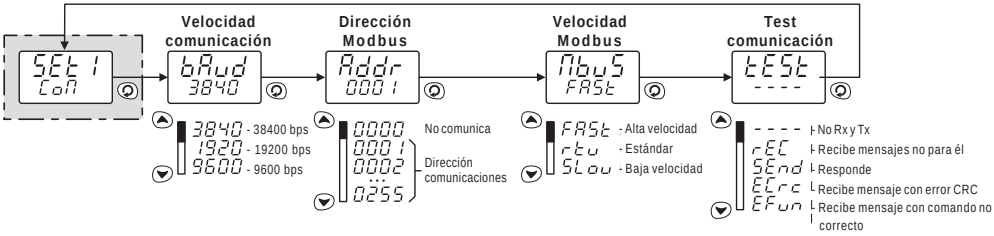

Configuración Salida analógica (opcional)

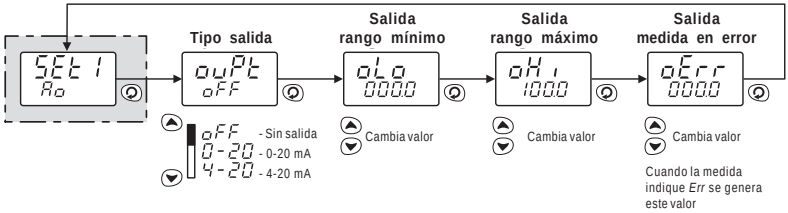

Comunicaciones

El canal de comunicaciones trabaja con cableado RS485. El protocolo es ModBus RTU.

Ejemplo de conexión

Conexión de una red de aparatos a un ordenador en RS485.

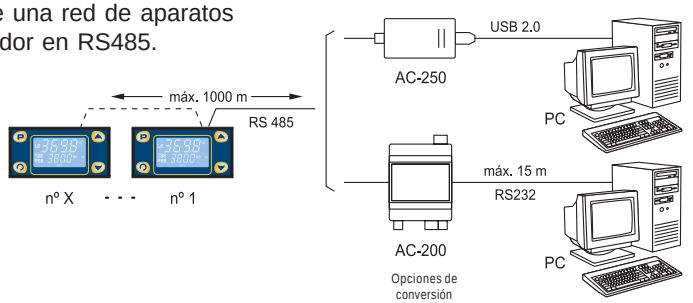

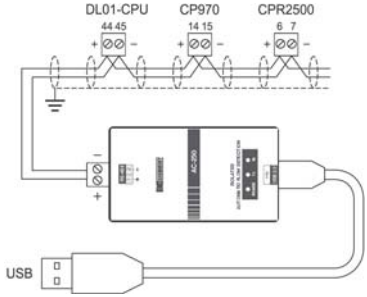

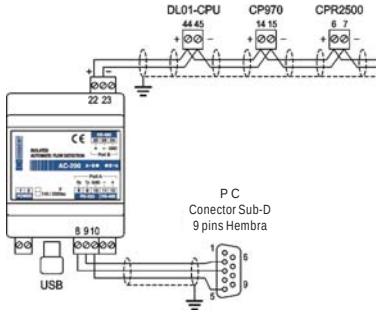

Modificar jumpers interiores

Tendrá que abrirse la caja en el caso de querer cambiar los jumpers establecidos de fábrica por defecto.

Presionando las dos pestañas que hay en los laterales podremos sacar la tapa del aparato.

SIEMPRE QUE TENGAMOS QUE ABRIR LA CAJA HAY QUE ASEGURARSE QUE EL EQUIPO ESTÁ LIBRE DE TENSIÓN EN TODAS SUS BORNAS.

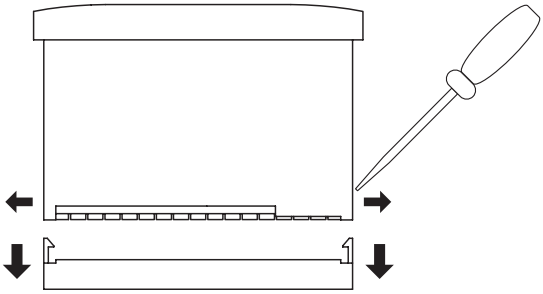

Cada entrada analógica tiene un jumper de dos posiciones para elegir entre todos los tipos de entrada o entrada mA con Shunt interno. Una vez colocado el jumper en la opción deseada podremos, mediante el programa de configuración, seleccionar el tipo de entrada.

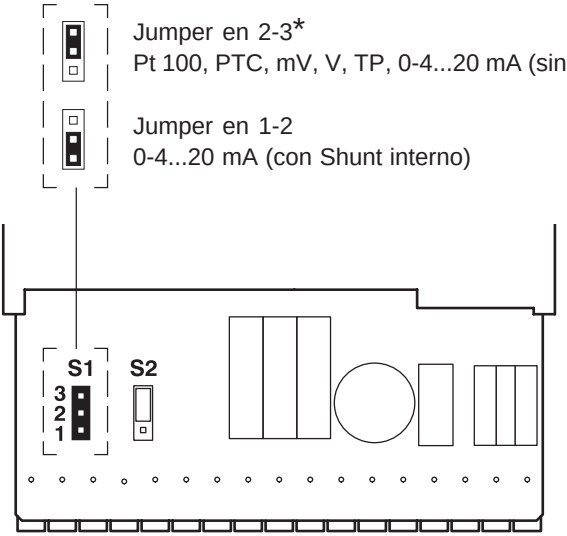

* El aparato sale de fábrica con el jumper en la posición 2-3

Características técnicas

- Nº entradas: ..... 1 Entrada
- Tipos: ..... PTC, TP, RTD, mV, V y mA
- Impedancia: ..... >1 MΩ (mV) y shunt interno de 3,75 Ω 1% 25 ppm (mA)
- Rango CJC: ..... 0 a 50 °C (sensor interno)
- Normas de señales: ..... IEC584 (TP) y IEC751 (Pt 100)
- Termopar ..... J, K, R, S, T, E, N, B
- Pt 100 ..... -200/600 °C
- PTC ..... -50/150 °C
- Voltaje: ..... ±75 mV y ± 2 Vdc
- Corriente: ..... 0...4-20 mA
- Linealización: ..... 20 tramos
- Exactitud a 25 °C: ..... ± 0,1%
- Tiempo de muestreo: ..... 125 ms (1 can) 250 ms (2 can)

Entradas lógicas (opcionales):
- Entradas lógicas ..... 3 x 220 VCA/CC (24 VCA/CC en opción)
- Consumo de corriente: ..... 2 mA máx.

Salidas analógicas (opcionales):
- Cantidad: ..... 1 o 2 Salidas masa común
- Tipo: ..... mA (V con Shunt exterior)
- Resolución: ..... 13 bits
- Rangos de salida: ..... 0...4-20 mA
- Exactitud a 25 °C: ..... ± 0,2 %
- Tiempo de refresco: ..... 250 ms
- Aislamiento: ..... 500 V
- Carga máxima: ..... 500 Ω

Salidas digitales:
- Relés simples NA ..... 3 x a 250 VCA/1A
- Aislamiento ..... 500 V

Salida alimentación auxiliar:
- Salida 1: ..... 18 Vdc no estabilizada
- Máxima corriente de salida: ..... 50 mA
- Aislamiento ..... 500 V
- Salida 2 (opc.): 5 Vdc estabilizada (opc.)
- Máxima corriente de salida: ..... 20 mA
- Aislamiento ..... 500 V (excepto con salida analógica)

Comunicaciones:
- Tipo: RS-485
- Protocolo: ..... Modbus RTU
- Velocidades:9600, 19200, 38400 baudios

Máximas de utilización:
- Temperatura ambiente: ..... 0 a 50 °C
- Temp. de almacenamiento: . -20 a 70 °C
- Humedad relativa: ..... máx. 85 HR% (sin condensación)

Directiva CE:
- Emisión/Inmunidad: EN 50081/EN 61000

Alimentación y consumo:
- Alimentación: 0..250 VCA y 22..250 VCC 20..60 VCA (en opción)
- Frecuencia: ..... 50..60 Hz
- Consumo: ..... 2 VA

Direcciones Modbus básicas

CONCEPTO	TIPO DATO	REGISTRO MODBUS	LÍMITES	MODO
MEDIDA (AI1)	Palabra con signo	30011		Solo Lectura
CONSIGNA ALARMA 1 (AL 1)	Palabra con signo	40035	-32767/32768	Lectura/Escritura
HISTERESIS ALARMA 1 (AL 1)	Palabra con signo	40036	-32767/32768	Lectura/Escritura
CONSIGNA ALARMA 2 (AL 2)	Palabra con signo	40038	-32767/32768	Lectura/Escritura
HISTERESIS ALARMA 2 (AL 2)	Palabra con signo	40039	-32767/32768	Lectura/Escritura
CONSIGNA ALARMA 3 (AL 3)	Palabra con signo	40041	-32767/32768	Lectura/Escritura
HISTERESIS ALARMA 3 (AL 3)	Palabra con signo	40042	-32767/32768	Lectura/Escritura
LEER ESTADO ALARMA 1 (AL 1)	Bit	30001 BIT 9 (30001.9)	0 inactiva/1 Activa	Solo Lectura
LEER ESTADO ALARMA 2 (AL 2)	Bit	30001 BIT 10 (30001.10)	0 inactiva/1 Activa	Solo Lectura
LEER ESTADO ALARMA 3 (AL 3)	Bit	30001 BIT 11 (30001.11)	0 inactiva/1 Activa	Solo Lectura
LEER ESTADO SALIDA 1 (DO 1)	Bit	30002 BIT 2 (30002.2)	0 inactiva/1 Activa	Solo Lectura
LEER ESTADO SALIDA 2 (DO 2)	Bit	30002 BIT 3 (30002.3)	0 inactiva/1 Activa	Solo Lectura
LEER ESTADO SALIDA 3 (DO 3)	Bit	30002 BIT 4 (30002.4)	0 inactiva/1 Activa	Solo Lectura
ESCRIBIR ESTADO SALIDA 1 (DO 1) modo remoto	Bit	40095 BIT 0 (40095.0)	0 inactiva/1 Activa	Lectura/Escritura
ESCRIBIR ESTADO SALIDA 2 (DO 2) modo remoto	Bit	40095 BIT 1 (40095.1)	0 inactiva/1 Activa	Lectura/Escritura
ESCRIBIR ESTADO SALIDA 3 (DO 2) modo remoto	Bit	40095 BIT 2 (40095.2)	0 inactiva/1 Activa	Lectura/Escritura
ESTADO ENTRADA DIGITAL 1 (DI 1)	Bit	30001 BIT 5 (30001.5)	0 inactiva/1 Activa	Solo Lectura
ESTADO ENTRADA DIGITAL 2 (DI 2)	Bit	30001 BIT 6 (30001.6)	0 inactiva/1 Activa	Solo Lectura
ESTADO ENTRADA DIGITAL 3 (DI 3)	Bit	30001 BIT 7 (30001.7)	0 inactiva/1 Activa	Solo Lectura

Los Registros Modbus con formato300xx son direcciones de lectura. Éstos corresponden al comando 3 Modbus que permite la lectura de registros Modbus hasta un máximo de 9 por cada lectura.
Los Registros Modbus con formato 400xx son direcciones de lectura y escritura. Éstos corresponden al comando 16 Modbus que permite la escritura de hasta 3 registros Modbus en cada escritura.
Los Registros Modbus están expresados en notación decimal.

DISIBEINT se reserva el derecho de alterar las especificaciones de este documento sin previo aviso.

DISIBEINT ELECTRONIC SL
Segle XX, 91
E08032-Barcelona
T: +34 934 330 370
F: +34 934 354 532
www.disibeint.com
disibeint@disibeint.com

DISIBEINT
ELECTRONIC SL

Segle XX, 91
E08032 - Barcelona

T: +34 934 560 995
F: +34 934 354 532

www.disibeint.com
disibeint@disibeint.com