DISIBEINT

IMN TPA PP

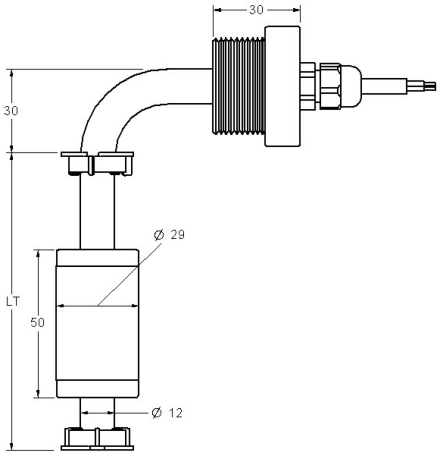

INTERRUPTOR MAGNÉTICO DE NIVEL

Conexión a proceso	Mediante tapón roscado (Ver tabla 1).
Tubo guía	PP, Ø12 mm.
Longitud	100..1000 mm.
Flotador	Tipo FCP-4, Ø29 x 50 mm. (Ver tabla 2).
Nº máximo de contactos	1..3
Clase de contacto	NA: 120W/VA-250VCA -3A · NC-NA/NC: 60W/VA-230VCA -1A
Distancia entre contactos	> 40 mm.
Conexión eléctrica	Mediante cable (Ver tabla 3).
Temperatura	-10..+80ºC
Posición de montaje	Acododo 90º
Clase de protección	Estandar: IP 65. (Otras opciones según tabla 4).

Tabla 1: Conexión a proceso

Rosca Gas	1"1/4	1"1/2	2"
E (mm)	45	49	36
H (mm)	17	19	20
h (mm)	12	15	15

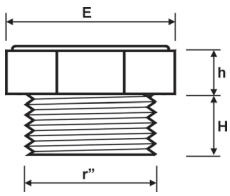

Tabla 2: Flotadores

Tipo	FCP - 2	FCP - 4	FCP - 5
Dimensión (mm)	Ø36 x 61	Ø29 x 50	Ø38 x 60
Presión (kg/cm2)	2	3	3
Densidad (g/cm³)	e > 0,5	e > 0,6	e > 0,5
Figura			

Tabla 3: Cables

Material	PVC	SILICONA
Temp. trabajo (ºC)	70	130
Nº máximo salidas	10	9
Prensaestopas	PG7	PG7

Tabla 4: Protección

Estandar	Ejecución normal, sin relleno interno.
Protegida	Relleno con gel anticondensación.
Encapsulada	Relleno con resina epóxica flexible.

Códigos de pedido

IMN TPA PP - V☐ P☐ F☐ L☐ C☐ N☐

Versión	Estandar	1
	Protegida	2
	Encapsulada	3
Conexión proceso	1" 1/4 G	07
	1" 1/2 G	08
	2" G	10
Flotador	FCP-2	52
	FCP-4	55
	FCP-5	57
Longitud total (LT)	(mm)	
Nº contactos	1-3	
Nº flotadores	1-3	

Para componer la referencia, seleccionar una opción de cada una de las casillas.
Ejemplo: **IMN TPA PP V**1 **P**08 **F**55 **L**500 **C**2 **N**1

Rev. 02 · 30/05/07 · DISIBEINT se reserva el derecho de alterar las especificaciones de este documento sin previo aviso

DISIBEINT ELECTRONIC SL
Segle XX, 91
E08032-Barcelona
T: +34 934 330 370
F: +34 934 354 532
www.disibeint.com
disibeint@disibeint.com