DISIBEINT

# IMN TBEX INOX

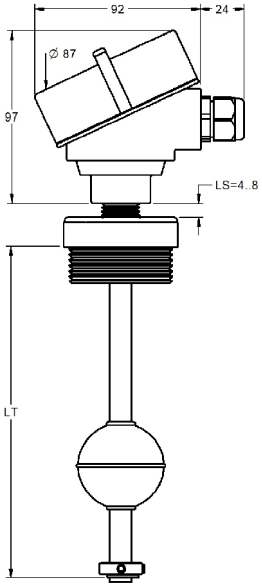


## INTERRUPTOR MAGNÉTICO DE NIVEL PARA INSTALACIONES DE SEGURIDAD INTRÍNSECA

| | |
|---|---|
| Conexión a proceso | Mediante tapón roscado. Inox AISI316 (1.4401). Ver tabla 1 |
| Tubo guía | Inox AISI316 (1.4401), Ø 12 mm |
| Longitud (LT) | 100..3500 mm. |
| Flotador | **FEI601M13** (FEI-1), Ø52x52 mm. Inox AISI316 (1.4401). Otros opcionales, ver tabla flotadores |
| Nº máximo de contactos | 1..3 |
| Clase de contacto | NA: 120 WVA / 250 VCA-3A · NC-NA/NC: 60 WVA / 230 VCA-1A |
| Distancia entre contactos | > 40 mm. |
| Conexión eléctrica | Mediante caja de conexiones en aluminio (Ø 64,5x100 mm). |
| Altura de separación (LS) | En caso necesario, puede solicitarse una altura de separación mayor que la estándar. |
| Temperatura | -40..+125ºC |
| Posición de montaje | Vertical, ±30º |
| Clase de protección | IP 65. Encapsulada con resina epóxica flexible hasta el nivel de los bornes de conexión. |

### Certificación ATEX

El sensor IMN TBEX INOX se considera un "**Equipo Eléctrico Simple**" y no precisa ser marcado ni certificado de acuerdo con la directiva ATEX.
Puede utilizarse en áreas clasificadas como seguridad intrínseca, siempre que se conecte un equipo asociado tal como una barrera zener o un aislador galvánico (ver página siguiente). La categoria y zona de utilización corresponden a los asignados por la barrera/aislador. Características están definidas en las normas UNE-EN60079-11, UNE-EN60079-14 y UNE-EN60079-25.
Aplicable a: **Zona 0, 1, 2, 20, 21 y 22**.
A pesar de ello los siguientes elementos poseen certificado ATEX:
- Caja: FM08ATEX0010U - Ex II 2 G Ex d IIC Gb / II 2 D Ex tb IIIC Db
- Bornes: TÜV18ATEX8221U - Ex II 2 GD Ex eb IIC Gb
- Prensaestopas: LCIE 07 ATEX 6082X - Ex II 2 G/D Ex e II Ex tD A21 IP68

**Tabla 1: Conexión a proceso**

| Rosca Gas | 2" | 2"1/2 | 3" |
|---|---|---|---|
| E (mm) | 36 | 85 | CONSULTAR |
| H (mm) | 20 | 21 | |
| h (mm) | 15 | 14 | |

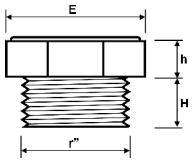


**Flotadores**

| Modelo | FCI602M13 | FEI601M13 | FEI602M13 |
|---|---|---|---|
| Material | Inox AISI316L (1.4404) | | |
| Dimensión (mm) | Ø 44x63 | Ø 52 | Ø 95 |
| Presión (kg/cm²) | 15 | 30 | 30 |
| Densidad (g/cm³) | e > 0,75 | e > 0,76 | e > 0,36 |
| FS / FH (mm) | 15,8 / 47,2 | 12,5 / 39,5 | 60,8 / 34,2 |
| FS FH | | | |

**Códigos de pedido**

**IMN TBEX INOX V☐ P☐ F☐ S☐ L☐ C☐ N☐**

| | | |
|---|---|---|
| Versión | Encapsulada | 3 |
| Conexión proceso | 2" G | 10 |
| | 2" 1/2 G | 11 |
| | 3" G | 12 |
| Flotador | FCI602M13 | 14 |
| | FEI601M13 | 25 |
| | FEI602M13 | 29 |
| (*) Separación (LS) | (mm) | |
| Longitud total (LT) | (mm) | |
| Nº contactos | 1-3 | |
| Nº flotadores | 1-3 | |

Para componer la referencia, seleccionar una opción de cada una de las casillas.
En caso de que la separación LS sea la estándar, no es necesario especificarla en el código de pedido.
Ejemplo: **IMN TBEX INOX V**3 **P**11 **F**14 **L**500 **C**2 **N**1

## Ejemplo de aplicación

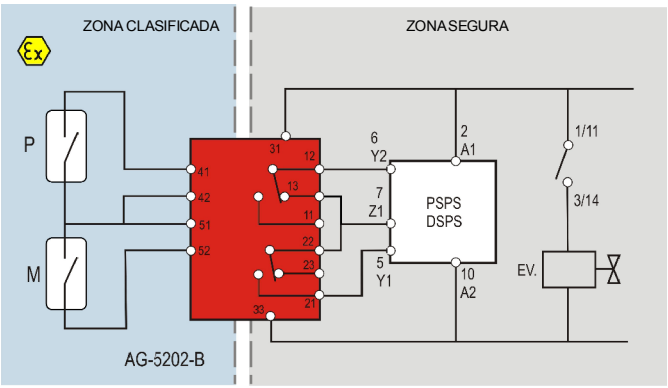


Sensor en zona clasificada, separación galvánica y maniobra de marcha-paro mediante protector de contactos PSPS / DSPS

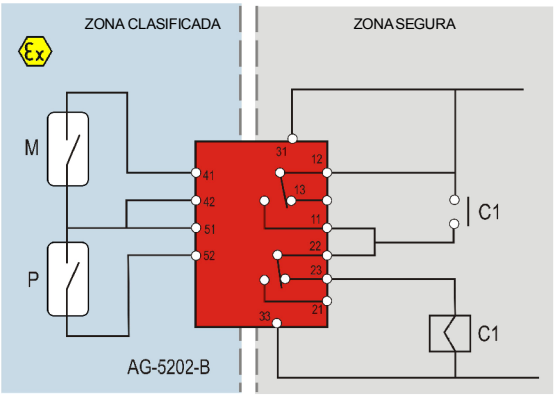


Sensor en zona clasificada, separación galvánica y maniobra de marcha-paro mediante contactor.

## Montaje para seguridad intrínseca "ia"

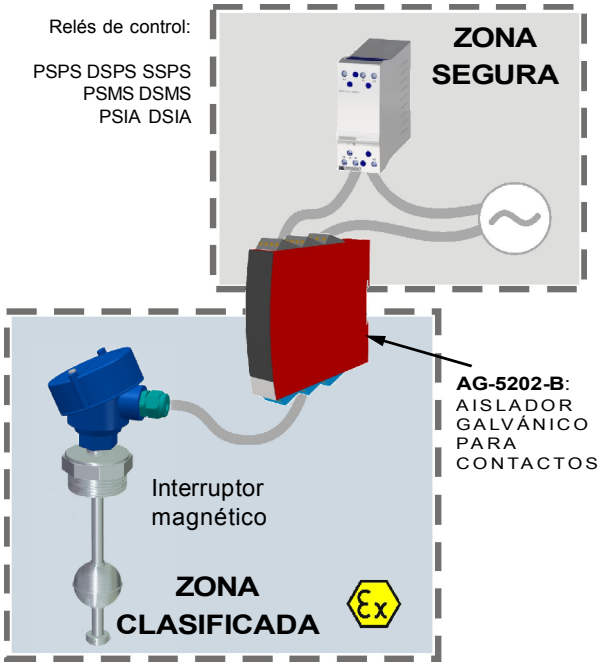


### Instrucciones de seguridad

Para una instalación segura del sensor IMN en áreas peligrosas se debe tener en cuenta lo siguiente:

· El sensor debe ser instalado solamente por personal cualificado que esté familiarizado con las leyes nacionales e internacionales y con las normas y directivas de aplicación de este tipo de entornos.

Para más información consulte la norma EN 60 079-14 para instalaciones eléctricas en áreas peligrosas.

## Accesorios

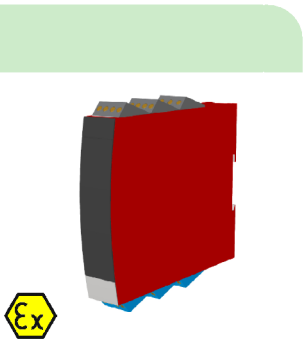

| | |
|---|---|
| Función | Aislador galvánico para contactos. Clasificado ATEX. |
| Dimensiones montaje (mm) | 109 x 23,5 x 130 (rail DIN) |
| Aprobación Ex/ I.S. | Ex II (1) G D [EEx ia] IIC |
| Aplicable a zonas | 0, 1, 2, 20, 21 ó 22 |
| Entrada | 2 Contactos |
| Salida | AG-5202-B2: 1 SPDT, 2A/250VCA<br>AG-5202-B4: 2 SPST NO, 2A/250VCA |
| Alimentación | 24..230 VCA ±10% 50/60 Hz<br>24..250 VCC ±20% |

| SPS DSPS SSPS | PSMS DSMS | PSIA DSIA |
|---|---|---|
| | | |
| Protección de contactos débiles en instrumentos de cuadro móvil. | Amplificador de contactos con dos entradas independientes. | Control de la detección en líquidos con turbulencias. Retardo a la detección del nivel. Control diferencial de niveles máximo y mínimo mediante temporización. |

Rev. 06/00 · 06/07/20 · DISIBEINT se reserva el derecho de alterar las especificaciones de este documento sin previo aviso.

DISIBEINT ELECTRONIC SL
Segle XX, 91
E08032-Barcelona
T: +34 934 330 370
F: +34 934 354 532
www.disibeint.com
disibeint@disibeint.com