DISIBEINT

IMN 70A INOX

INTERRUPTOR MAGNÉTICO DE NIVEL

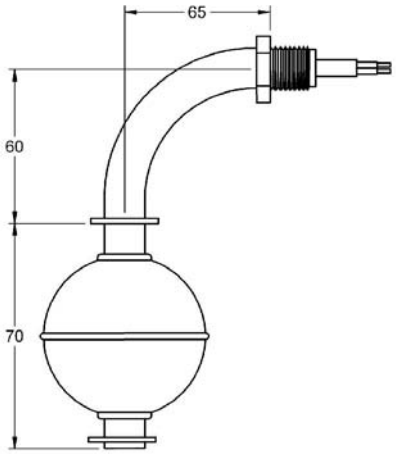

General

Principio de funcionamiento	Los sensores magnéticos de nivel IMN están basados en la acción de unos interruptores *reed* situados en el interior del tubo, que se activan mediante un imán alojado en el interior del flotador y que se desplaza debido al empuje del líquido.
Aplicación	· Para la detección de un único punto de nivel en líquidos. · Utilizado en maniobras de llenado, vaciado, alarma de sobrellenado, etc.

Cabezal

Conexión eléctrica	Mediante manguera de dos conductores.
Longitud	1 m. Otras longitudes bajo demanda.
Material cable (Temperatura)	Silicona (130 ºC) PVC (70 ºC)

Cuerpo

Tubo guía	Inox AISI316 (1.4401). Ø12 mm
Carrera del flotador	16 mm
Temperatura	-40..+125 ºC
Posición de montaje	Acodado 90º
Protección	IP65. Encapsulado con resina epóxica.

Conexión a proceso

Rosca	**1/4" G**
Material	Inox AISI316 (1.4401)
E (mm)	6
LR (mm)	11
LCP (mm)	4
e/c (mm)	17

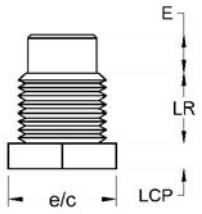

Flotadores

Modelo	**FEI601M13**
Material	Inox AISI316L (1.4404)
Dimensión (mm)	Ø 52x52
Presión (kg/cm²)	30
Densidad (g/cm³)	e > 0,76
FS / FH (mm)	12,5 / 39,5

Ejemplos de instalación

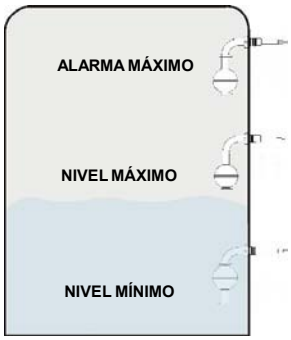

Contactos

Clase	120 WVA / 250 VCA-3A
Tipo	Invirtiendo la posición del flotador, el contacto puede ser NA o NC
Situación	

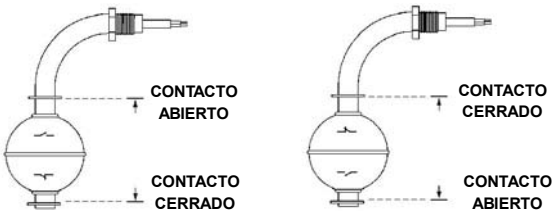

Código de pedido	IMN 70A INOX

Rev. 03/00 · 06/11/12 · DISIBEINT se reserva el derecho de alterar las especificaciones de este documento sin previo aviso

DISIBEINT ELECTRONIC SL
Segle XX, 91
E08032-Barcelona
T: +34 934 330 370
F: +34 934 354 532
www.disibeint.com
disibeint@disibeint.com