DISIBEINT

IMN 50 NY H / IMN 50 PP H

INTERRUPTOR MAGNÉTICO DE NIVEL

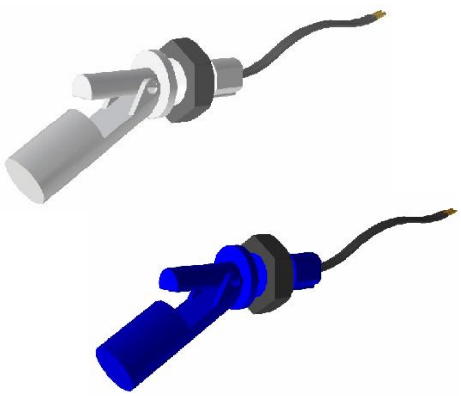

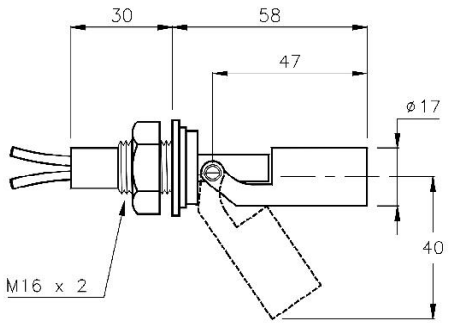

General

Principio de funcionamiento	Los sensores magnéticos de nivel IMN están basados en la acción de unos interruptores *reed* situados en el interior del tubo, que se activan mediante un imán alojado en el interior del flotador y que se desplaza debido al empuje del líquido.
Aplicación	· Para la detección de un único punto de nivel en líquidos. · Utilizado en maniobras de llenado, vaciado, alarma de sobrellenado, etc.

Cabezal

Conexión eléctrica	Mediante 2 cablecillos.
Longitud	0,5 m
Material cable (Temperatura)	PVC (70 ºC)

Cuerpo

Tubo guía	Nylon 6.6. Ø9 mm / PP Ø9 mm
Temperatura	-30..+80 ºC (IMN 50 NY H) / -30..+60 ºC (IMN 50 PP H)
Posición de montaje	Horizontal
Protección	IP65. Encapsulado con resina epóxica.

Conexión a proceso

	IMN 50 NY H	IMN 50 PP H
Material	Nylon 6.6 (azul)	PP (gris)
E (mm)	13	
LR (mm)	20	
LCP (mm)	3	

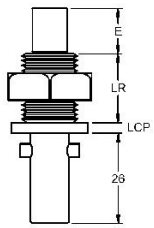

Flotadores

	IMN 50 NY H	IMN 50 PP H
Material	Nylon 6.6 (azul o rojo)	PP (gris)
Dimensión (mm)	Ø 21x30	
Presión (kg/cm²)	3	
Densidad (g/cm³)	e > 0,9	e > 0,7

Ejemplos de instalación

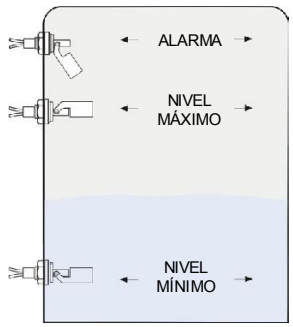

Contactos

Clase	120 WVA / 250 VCA/CC-3A
Tipo	Invirtiendo la posición del flotador, el contacto puede ser NA o NC
Situación	

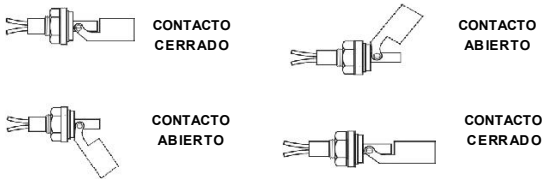

Código de pedido	IMN 50 NY H / IMN 50 PP H

Rev. 02/00 · 26/09/11 · DISIBEINT se reserva el derecho de alterar las especificaciones de este documento sin previo aviso

DISIBEINT ELECTRONIC SL
Segle XX, 91
E08032-Barcelona
T: +34 934 330 370
F: +34 934 354 532
www.disibeint.com
disibeint@disibeint.com

Montaje EXTERNO

· Taladrar un agujero de 23 mm de diámetro en la pared del depósito.
· Quitar las rebabas del agujero y asegurar que las dos caras estén lisas para evitar daños en la arandela o junta de cierre.
· Retirar con cuidado la atadura de los cables del sensor.
· Introducir el manguito de compresión, la arandela antifricción y la tuerca de fijación en el conjunto de la carcasa del sensor (fig.1) y girar la tuerca de fijación hasta que el manguito empiece a deformarse.
· Con el indicador de orientación posicionado correctamente, deslizar el conjunto del sensor en el agujero del depósito hasta que el manguito de compresión llegue a la pared del depósito.
· Manteniendo en posición el conjunto del sensor por su extremo posterior apretar con cuidado la tuerca de fijación hasta un par máx. de 2.67 Nm.
· Después de la comprobación del manguito y de la posición del sensor, se puede proceder a conectarlo al circuito de control del sistema.

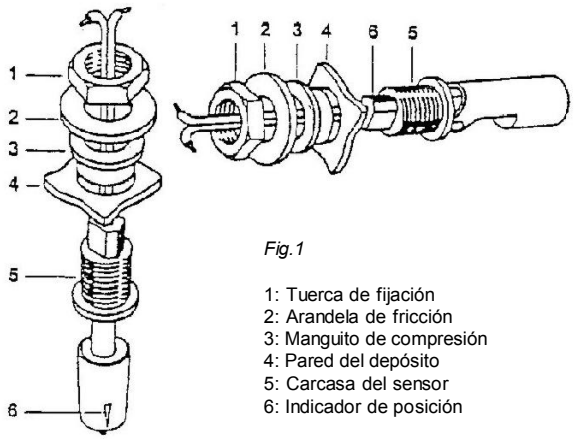

Fig.1

1: Tuerca de fijación
2: Arandela de fricción
3: Manguito de compresión
4: Pared del depósito
5: Carcasa del sensor
6: Indicador de posición

Espesor máximo de la pared: 10 mm.

Inversión de la acción de conmutación:

· Modelos horizontales: Girar 180º la posición del sensor observando el indicador de posición.

· Modelos verticales: Comprimir los brazos del tope y sacar el flotador, invertir su posición y volverlo a montar.

DISIBEINT INSTRUCCIONES DE MONTAJE PARA IMN 50 NY/PP HORIZONTAL o VERTICAL

Montaje INTERNO

· Taladrar un agujero de 16,5 mm de diámetro en la pared del depósito.
· Quitar las rebabas del agujero y asegurar que las dos caras estén lisas para evitar daños en la arandela o junta de cierre.
· Retirar con cuidado la atadura de los cables del sensor y montar la arandela o junta de cierre en la carcasa del sensor.
· Introducir desde la parte interior los cables por el agujero del depósito cuidando de no dañar la arandela o junta, posicionarla correctamente contra la pared interior del depósito y el aro del conjunto de la carcasa del sensor (fig.2).
· Colocar por el exterior del depósito la arandela de seguridad y la tuerca de fijación a través de los cables y posicionar el conjunto de la carcasa del sensor en la posición correcta para su apriete.
· Después de asegurar que la señal de posición y que la arandela o junta están situadas correctamente, apretar la tuerca de fijación hasta un par máximo de 4 Nm.
· Después de la comprobación de la junta y la posición del sensor, se puede proceder a conectarlo al circuito de control del sistema.

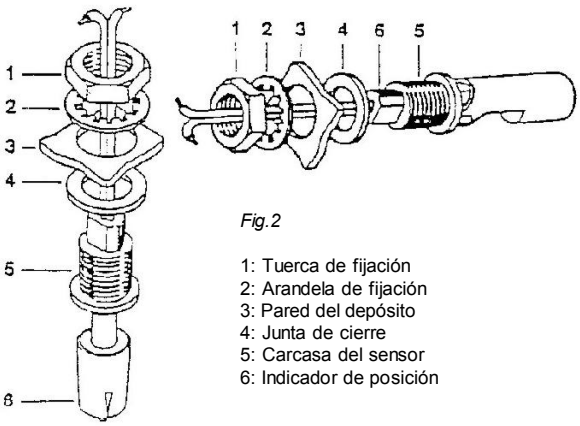

Fig.2

1: Tuerca de fijación
2: Arandela de fijación
3: Pared del depósito
4: Junta de cierre
5: Carcasa del sensor
6: Indicador de posición

Espesor máximo de la pared: 4 mm.

Inversión de la acción de conmutación:

· Modelos horizontales: Girar 180º la posición del sensor observando el indicador de posición.

· Modelos verticales: Comprimir los brazos del tope y sacar el flotador, invertir su posición y volverlo a montar.

Rev. 00/00 · 26/09/11 · DISIBEINT se reserva el derecho de alterar las especificaciones de este documento sin previo aviso

DISIBEINT ELECTRONIC SL
Segle XX, 91
E08032-Barcelona
T: +34 934 330 370
F: +34 934 354 532
www.disibeint.com
disibeint@disibeint.com