DISIBEINT

CNPR-D - CNPR-D Ex

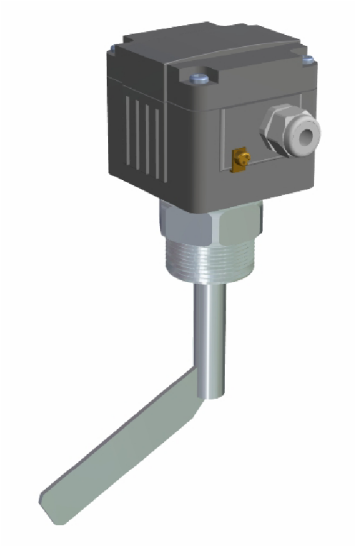

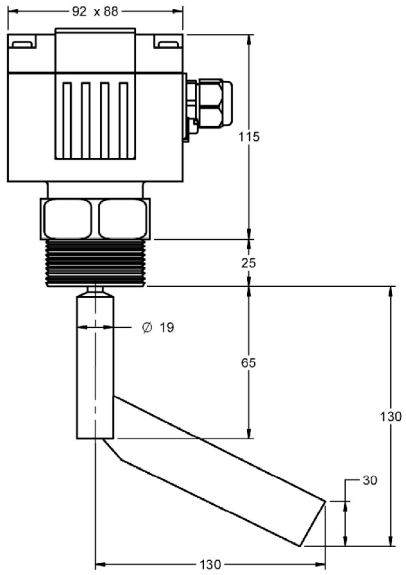

INTERRUPTOR DE NIVEL POR PALA ROTATIVA

Campo de aplicación	Control de nivel en productos pulverulentos, granulados y productos a granel con un grano máximo de 15 mm.
Principio de funcionamiento	El funcionamiento de este controlador se centra alrededor de un moto-reductor sincrono de velocidad lenta. En el lado del producto está una paleta accionada por el moto-reductor, al cual está unida mediante un eje de doble apoyo. Cuando llega el producto a la paleta y ésta encuentra resistencia a su giro, gira el moto-reductor sobre su propio eje accionado dos micro-ruptores: uno desconecta el motor y el otro actúa sobre los mecanismos de control. Al quedar la paleta libre del producto, el motor-reductor, por efecto de un resorte, queda nuevamente conectado invirtiendo la señal de control.
Cuerpo y tapa	Aluminio inyectado. Recubrimiento RAL 7001
Rosca de fijación	Según DIN/ISO 228. Estándar 1”1/4G Aluminio. Opcional, 1” G, 1”1/2 (Aluminio o Inox).
Bridas	A-110, AC, H-200, DN32, DN100. En aluminio o acero inoxidable.
Palas	Gran variedad de tipos. En acero inoxidable o plástico según modelo.
Cierre del eje	Hermético a la humedad y al polvo mediante retén especial, material estandar NBR. (Presión 1 bar). Bajo demanda en Teflón, Vitón, Inox. (Presión 5 bar).
Entrada cables	2 agujeros roscados a M20
Protección	IP66. Opcional ATEX
Temperatura	-20..+350ºC, según modelo.
Cabezal orientables	Una vez fijado el controlador, se puede girar el cabezal 360º.
Sensibilidad	Ajustable en 3 posiciones según densidad del producto a controlar.
Tensiones	220..240 V~ 50-60Hz (CA) 110..120 V~ 50-60Hz (CA) 48 V~ 50-60Hz (CA) 24 V~ 50-60Hz (CA) 24 V CC
Consumo	AC 4 VA / DC 4W
Revoluciones	De 1..5 r.p.m según modelo
Contacto de control	Micro-ruptor inversor unipolar desde 1mA/4VCA~ hasta 2A/250VCA~

Tipos de palas

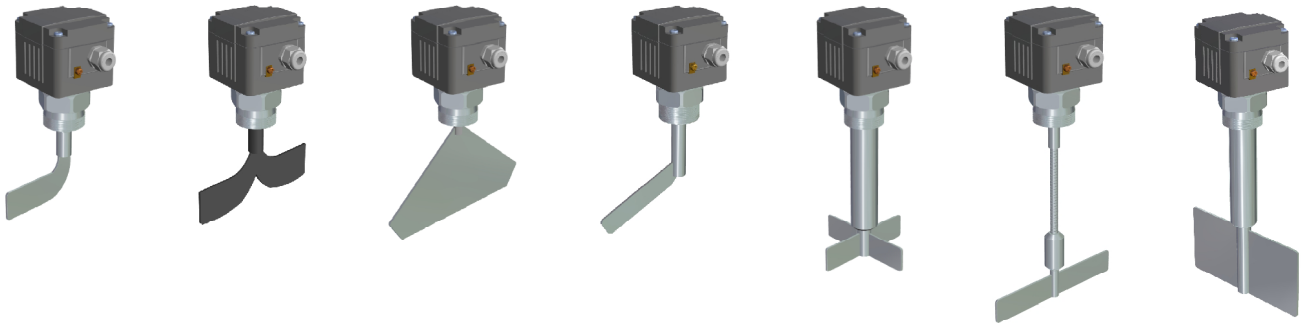

Emplazamiento

El controlador debe colocarse en la posición adecuada para que el producto entrante alcance a la paleta al llenarse el recipiente y la deje libre al vaciarse.
Debe evitarse la caida directa del producto sobre la paleta.
Cuando el flujo del material entrante pueda golpear a la paleta, es conveniente protegerla con un tejadillo. También es aconsejable protegerla en niveles bajos o intermedios, cuando el material con densidades de hasta 600 Kg/m³ alcance los 5 metros de altura por encima de ésta. La altura deberá reducirse proporcionalmente al aumentar la densidad del material a controlar.

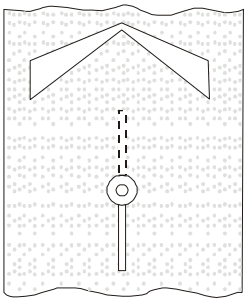

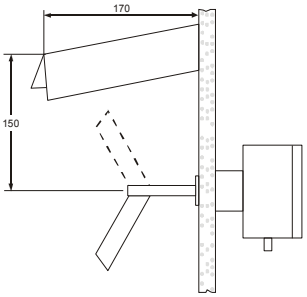

Conexiones

Las conexiones eléctricas deberán efectuarse según se indica en el esquema.
Los bornes a la izquierda corresponden al micro-ruptor de control y con la paleta en movimiento.
Comprobar si el voltage de conexión corresponde al señalizado en la placa del circuito.
Debe darse tensión permanentemente al motor durante el proceso de trabajo.
El motor se desconecta automáticamente cuando las paletas quedan frenadas.

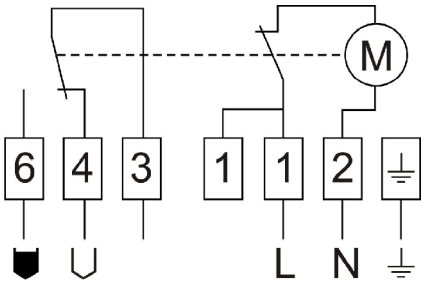

Alimentación VCA

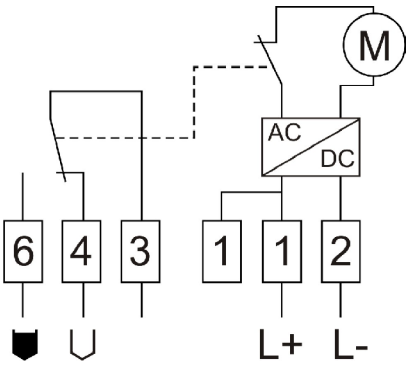

Alimentación CC

Llenado con el equipo de transporte neumático

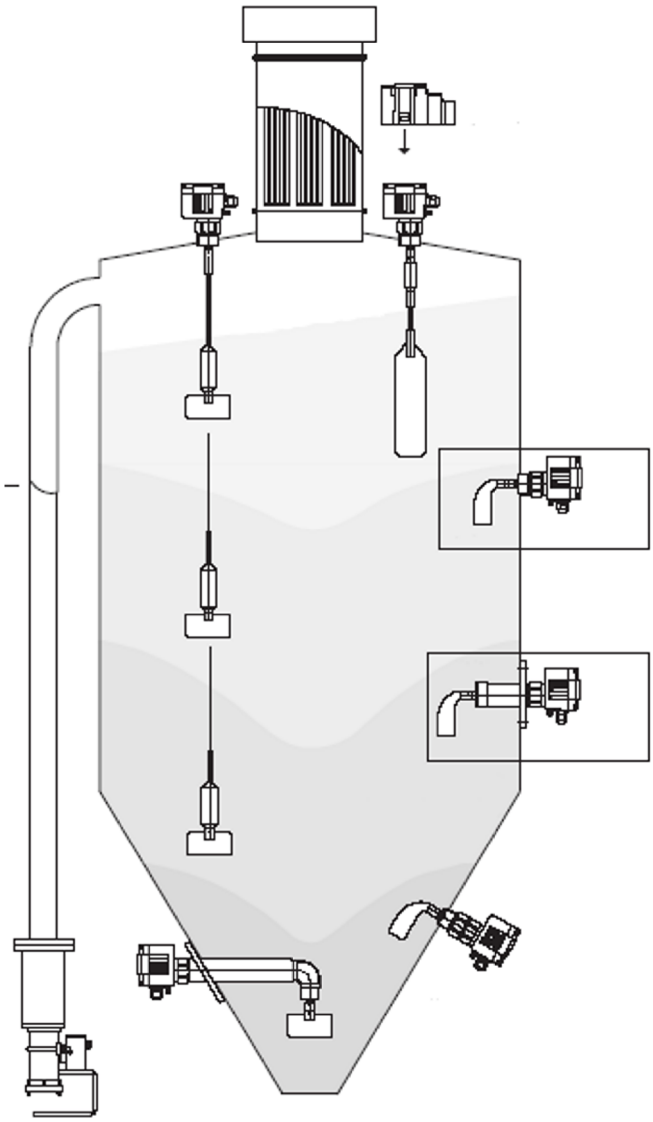

Bandeja de almacenamiento, servicio diario de cont.

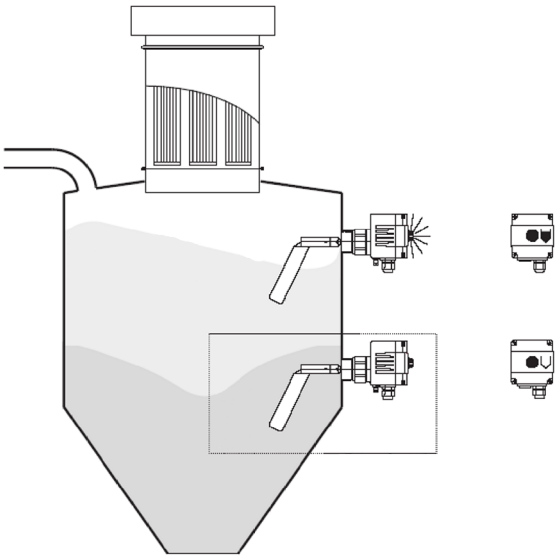

Equipos de dosificación

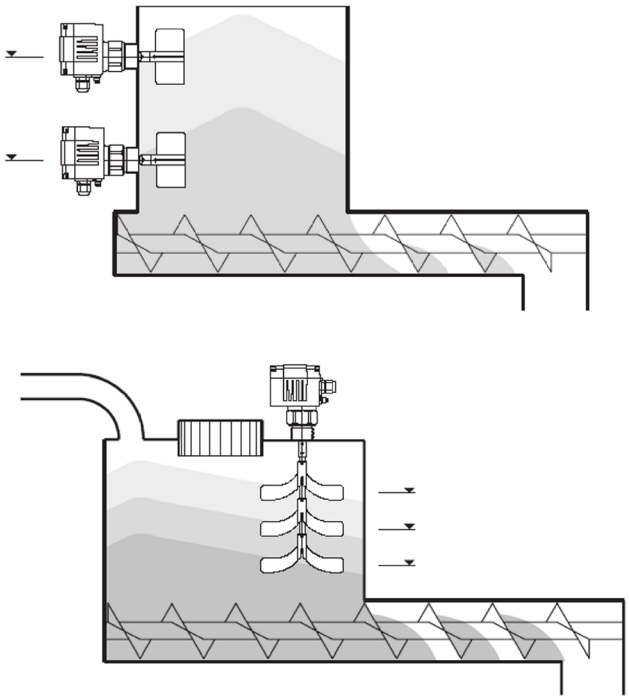

Múltiples indicaciones del nivel de llenado

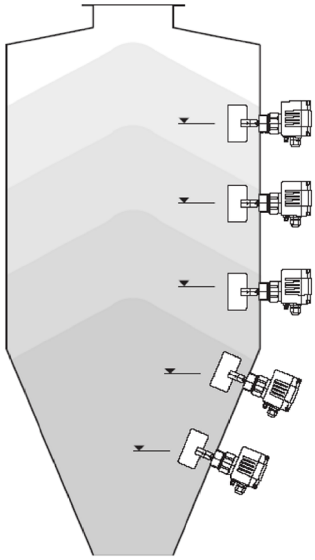

Sólidos en líquidos

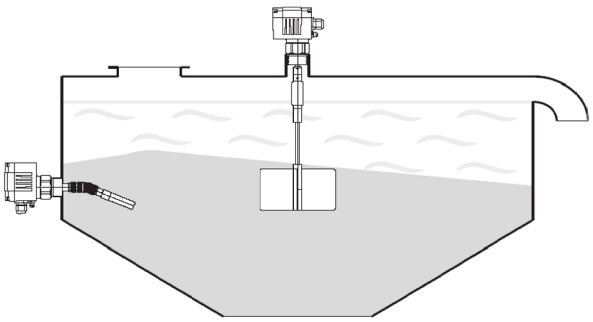

Tolvas, contenedores, aspiradoras industriales

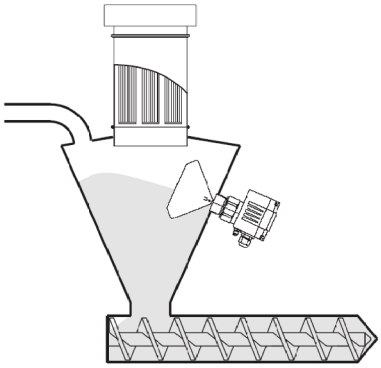

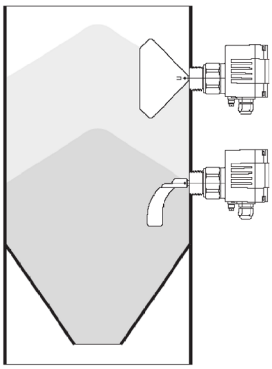

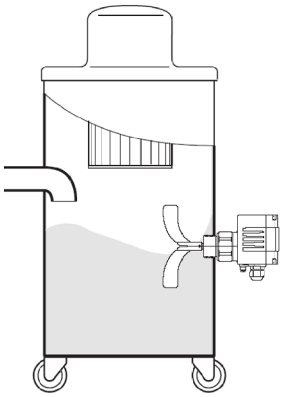

Tornillo transportador

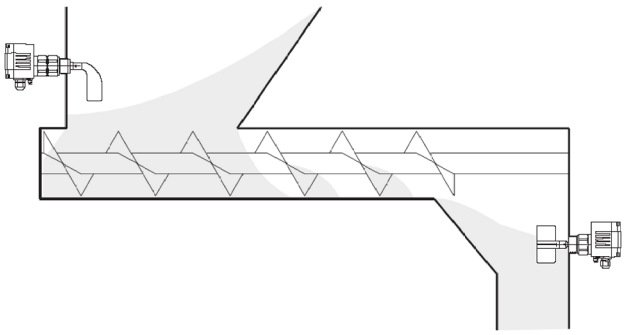

Tuberías de descarga

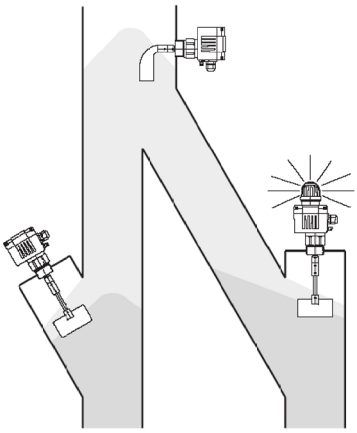

Ajuste de nivel

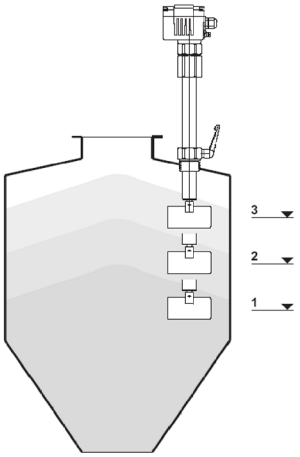

Amortiguación de vibraciones

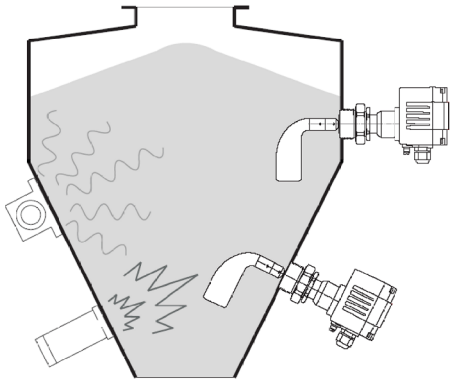

Cinta transportadora

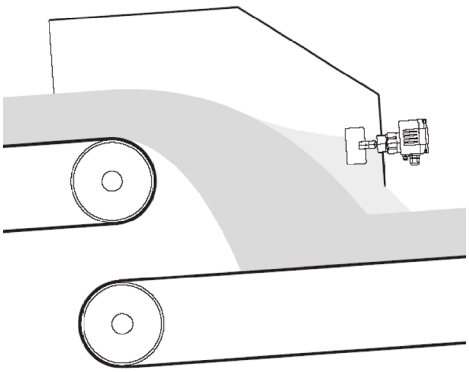

Tuberia descarga vertical

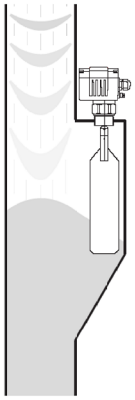

Campana de protección

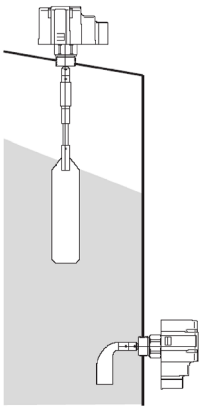

Accesorios

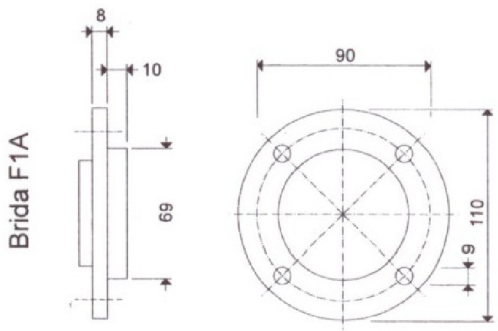

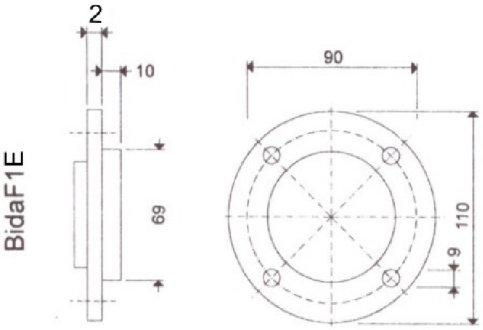

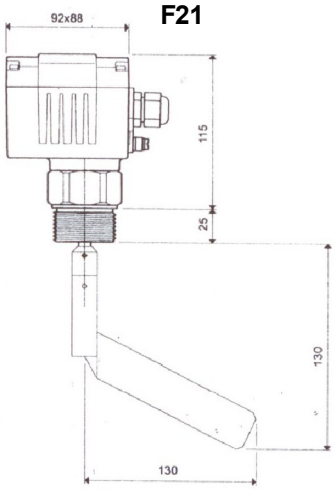

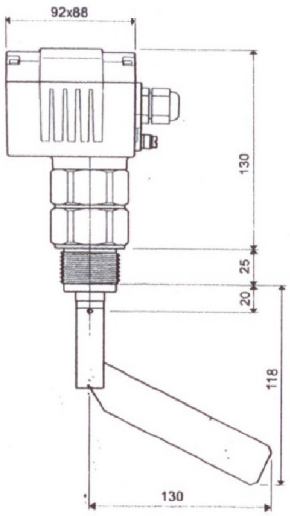

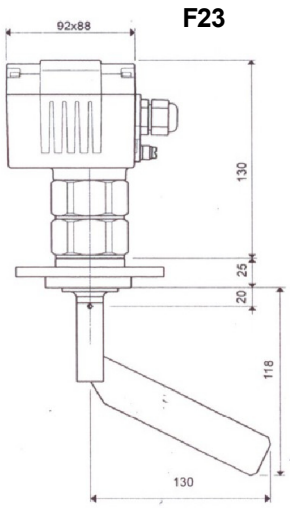

DISIBEINT ELECTRONIC SL
Segle XX, 91
E08032-Barcelona
T: +34 934 330 370
F: +34 934 354 532
www.disibeint.com
disibeint@disibeint.com