DISIBEINT

AG-5104-B

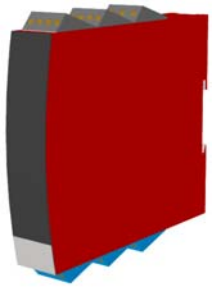

AISLADOR GALVÁNICO
PARA SEÑALES ANALÓGICAS

Fabricado por PR Electronics

- **Versión de 1 ó 2 canales**
- **Aislamiento galvánico de hasta 3,75 KVCA en 3 / 5 puertos**
- **Alimentación de 2 hilos > 17,1 V en áreas Ex**
- **20 rangos de medida programables**
- **Alimentación universal para CA o CC**

Aplicación:
• Tensión de alimentación y barrera de seguridad para transmisores de 2 hilos montados en zonas peligrosas.
• Barrera de seguridad para señales de corriente / tensión de zonas peligrosas.
• Conversión de señal 1:1 de señales analógicas de corriente / tensión.

Características técnicas:
• Los 20 rangos de medida calibrados desde fábrica en el 5104B pueden ser seleccionados por interruptores internos sin necesidad de recalibración. Se pueden pedir rangos de medida especiales.
• El PR5104B se basa en la tecnología del microprocesador para ganancia y offset. La señal analógica es transmitida en un tiempo de respuesta inferior a 25 ms.
• Entradas, salidas, y alimentación están libres de potencial y separadas galvánicamente.
• La salida puede ser conectada tanto como transmisor activo de corriente / tensión como transmisor de 2 hilos.

Montaje / instalación:
• Montado vertical u horizontalmente en carril DIN. Pueden ser montados hasta 84 canales por metro mediante la versión de dos canales.
• NB: El 5104B es recomendado como barrera Ex para el 5331B, 5333B, 5334B, 5343B, 6331B, 6333B y el 6334B.

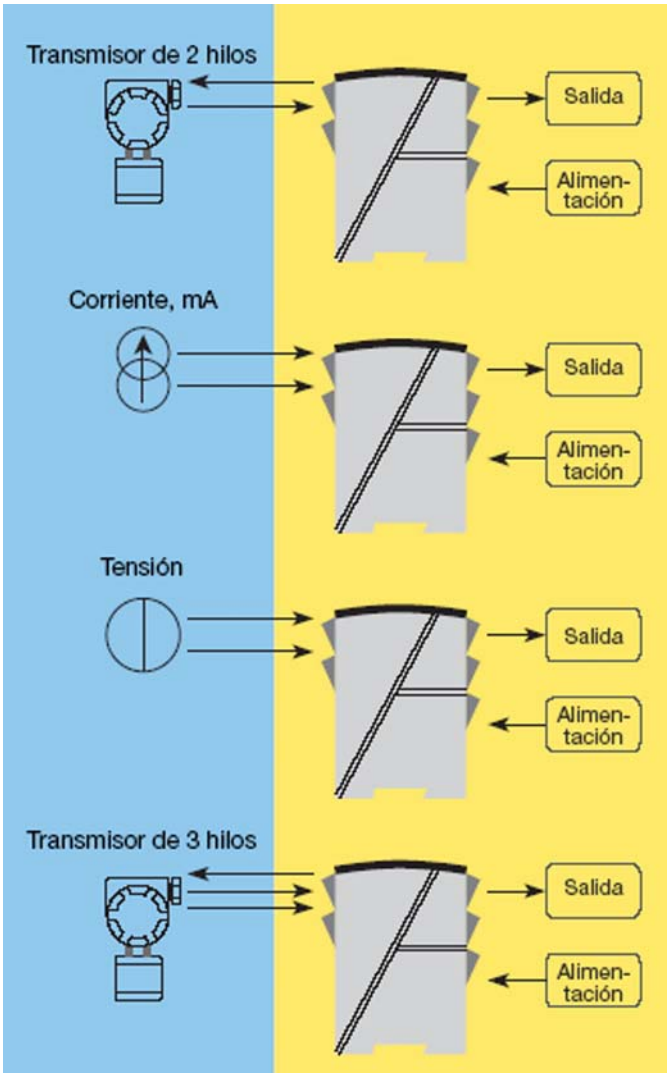

Pedido: 5104B

Tipo	Entrada	Salida	Canales
5104B	0…20 mA : A 4…20 mA : B 0…10 V : E 2…10 V : F Especial : X	Especial : 0 0…20 mA : 1 4…20 mA : 2 0…1 V : 4 0.2…1 V : 5 0…10 V : 6 2…10 V : 7	Sencillo : A Doble : B

Conexiones:

Voltaje:

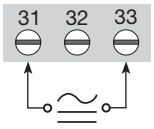

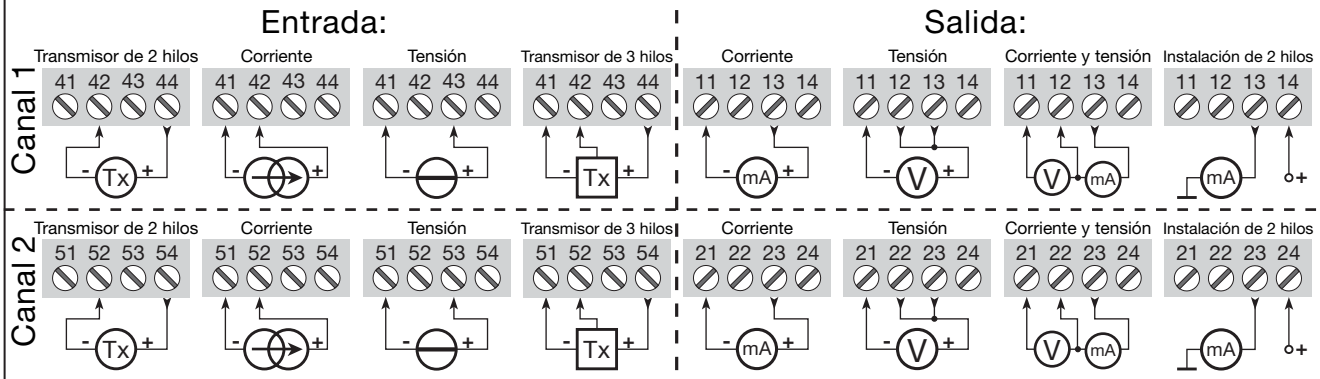

Especificaciones eléctricas:

Rango de especificaciones:
-20ºC a +60ºC

Especificaciones comunes:

Alimentación universal ..... 21,6...253 VCA
50...60 Hz
19,2...300 VCC
Consumo interno..... ≤ 2 W (2 canales)
Consumo máximo ..... ≤ 3 W (2 canales)
Fusible ..... 400 mA SB / 250 VCA
Voltaje de aislamiento, test / ope. ..... 3,75 kVCA / 250 VCA
Relación señal / ruido..... Mín. 60 dB (0…100 kHz)
Tiempo de resp. (0...90%, 100...10%) . < 25 ms
Temperatura de calibración..... 20...28°C
Precisión, la mayor de los valores generales y básicos:

Valores generales		
Tipo de entrada	Precisión absoluta	Coeficiente de temperatura
Todos	≤ ±0,1% del intervalo	≤ ±0,01% del intervalo /°C

Basvärden		
Tipo d'ingresso	Precisión básica	Coeficiente de temperatura
mA	≤ ±16 µA	≤ ±1,6 µA/°C
Volt	≤ ±8 mV	≤ ±0,8 mV/°C

Influencia sobre la inmunidad EMC..... < ±0,5% del intervalo
Inmunidad EMC extendida:
NAMUR NE 21, criterio A, explosión..... < ±1% del intervalo

Alimentaciones auxiliares:
Alimentación de lazo
(terminal 44...42 & 54...52)..... 28...17,1 VCC/0...20 mA
Tamaño máx. del cable ..... 1x2,5 mm² cable trenzado
Torsión en terminal de tornillo ..... 0,5 Nm
Humedad relativa ..... < 95% HR (no cond.)
Dimensiones (HxAxP)..... 109 x 23,5 x 130 mm
Montado en carril DIN tipo ..... DIN 46277
Grado de protección (recinto / term.).. IP50 / IP20
Peso ..... 225 g

Entrada de corriente:
Rango de medida..... 0...20 mA
Rango de medida mín. (intervalo)..... 16 mA
Offset máx. ..... 20% del valor máx.
Entrada de resistencia..... Nom. 10 Ω + PTC 10 Ω

Entrada de voltaje:
Rango de medida..... 0...10 VCC
Rango de medida mín. (intervalo)..... 8 VCC
Offset máx. ..... 20% del valor máx.
Resistencia de entrada..... > 2 MΩ

Salida de corriente y salida de 2 hilos, 4…20 mA:
Rango de la señal..... 0...20 mA
Rango mín. de la señal (intervalo) ..... 16 mA
Offset máx. ..... 20% del valor máx.
Carga (máx.) ..... 20 mA / 600 Ω / 12 VCC
Estabilidad de carga..... 0,01% del rango / 100 Ω
Corriente límite ..... < 28 mA
Alimen. máx. externa para 2 hilos ..... 29 VCC
Efecto del cambio de tensión
de alimentación de 2 hilos externos.. < 0,005% del rango / V

Salida de tensión:
Rango de la señal..... 0...1 VCC / 0...10 VCC
Rango señal mín. (intervalo) ..... 0,8 VCC / 8 VCC
Offset máx. ..... 20% del valor máx.
Carga (mín.) ..... 500 kΩ

Aprobación EEx / I.S.:
DEMKO 99ATEX126013 ..... Ex II (1) GD
[EEx ia] IIC
Aplicable para zonas ..... 0, 1, 2, 20, 21 ó 22

Datos Ex / I.S.:
U_m..... : 250 V
U_o ..... : 28 VCC
I_o ..... : 93 mACC
P_o ..... : 0,65 W
L_o ..... : 3 mH
C_o ..... : 0,08 µF

UL..... IS, Cl. I, Div. 1, Gr. A-D
IS, Cl. I, zone 0 / 1, Gr. IIC
IS, Cl. II, Div. 1, Gr. E, F, G
UL Control Drawing No. 5104QU01

Aprobación marina:
Det Norske Veritas, Ships & Offshore. Stand. for Certific. No. 2.4

Aprobación GOST R:
VNIIFTRI, Cert No. ..... Ross DK.GB06.V00100

Requerimientos observados:	**Estándar:**
EMC 2004/108/CE	
Emisión e inmunidad.....	EN 61326
LVD 2006/95/CE.....	EN 61010-1
PELV/SELV.....	IEC 364-4-4 ed EN 60742
ATEX 94/9/CE.....	EN 50 014, EN 50020, EN 50281-1-1
UL.....	UL 913, UL 508

Del intervalo = Del rango seleccionado presencialmente